KWC

Behuizing voor F5-douchepanelen van roestvrij staal

Modell-Linie: F5 | ACXX2012
Douches | Accessoires voor douches



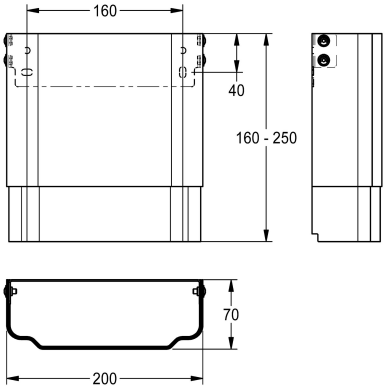

Artikelnummer

2030057066
Afmetingen behuizing ca. 200 x 110 tot 170 mm (B x H)

2030057067
Afmetingen behuizing ca. 200 x 160 tot 250 mm (B x H)

2030057068
Afmetingen behuizing ca. 200 x 240 tot 410 mm (B x H)

2030057069
Afmetingen behuizing ca. 200 x 400 tot 660 mm (B x H)

2030057070
Afmetingen behuizing ca. 200 x 650 tot 960 mm (B x H)

Behuizingsverlenging van roestvrij staal, in hoogte verstelbaar, voor F5-douchepanelen van roestvrij staal, voor het bekleden van opbouwleidingen, inclusief bevestigingsmateriaal.

Afmetingen behuizing ca. 200 x 160 tot 250 mm (B x H)