KWC

Hygiënische eenheid voor F5S-Therm douchepaneel

Modell-Linie: SHOWER-ACCESSORY | ACST2004
Douches | Accessoires voor douches

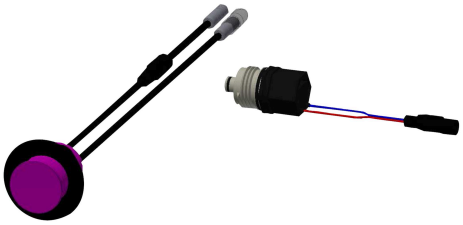

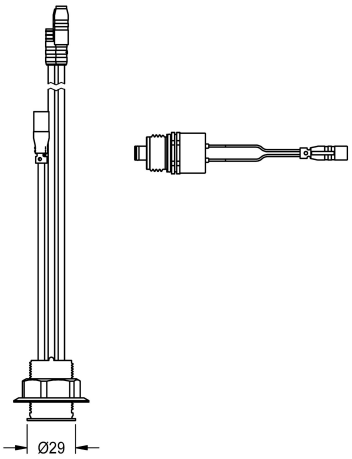

Artikelnummer

2030057064
Hygiënische eenheid voor F5S-Therm douchepaneel

Hygiënische eenheid voor zelfsluitende thermostaatmengkraan F5S-Therm als douchepaneel, voor de uitvoering van een automatische hygiënische spoeling en programmagestuurde thermische desinfectie (extra bypasspatroon voorzien van magneetklep nodig) en opslag van statistische gegevens. Sensor met besturingselektronica en patroon voorzien van magneetklep. Geactiveerde hygiënische spoeling (30 s), vaste intervaltijd 24 uur en opslag van statistische gegevens. Met mogelijkheid voor parametrisatie en communicatie via optionele bidirectionele afstandsbediening. Hygiënische eenheid naar keuze voor batterijvoeding met 6 V-lithiumbatterij (CR-P2) per kraan of aparte voeding via netadapter 6,75 V / 12 V DC.

Batterijvak inclusief batterij of netvoeding en verlengkabel moeten apart worden besteld .

Technical Data

Vulhoeveelheid	1
Hoeveelheid meeteenheid	Stuk

Vereiste toebehoren



Batterijvak

2000109466
ZAQCT0003



Batterijvak

3600002063
ACEX9023

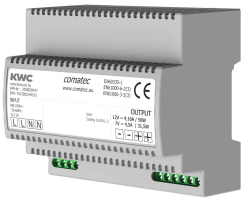

Netvoeding

2030039477
ACEX9001

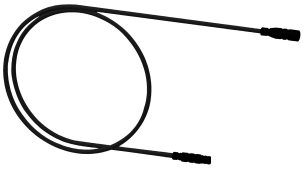

Verlengkabel 5 m

2030043814
ACEX9010

Optionele toebehoren

KWC

Hygiënische eenheid voor F5S-Therm douchepaneel

Modell-Linie: SHOWER-ACCESSORY | ACST2004
Douches | Accessoires voor douches



Bidirectionele afstandsbediening

2030036654
ACEX9005



Afstandsbediening

2030036849
ACEX9004

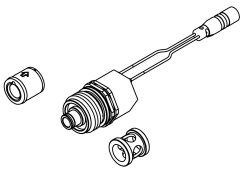

Set voor thermische desinfectie

2030057940
ACXT2001

Reserve onderdelen

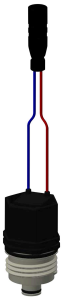

Magneetventielpatroon

2030003033
EAQFU0001