KWC MUENCHEN

Pommeau de douche pour panneaux et installations de douche KWC

Modell-Linie: MUENCHEN | SHMU0011
Douches | Pomme de douche

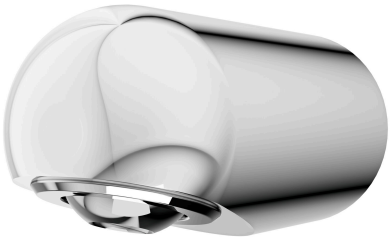

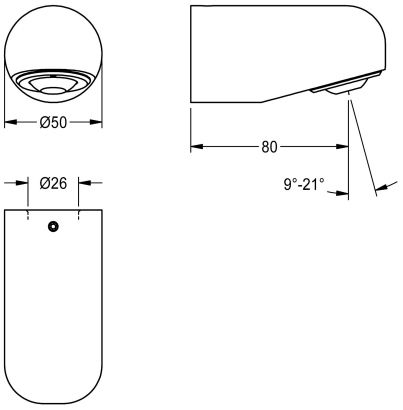

Numéro d'article

2030054793
Pommeau de douche MÜNCHEN pour panneaux de douche F5

Pommeau de douche MÜNCHEN à buse à angle réglable continu 9° - 21°, pour montage sur panneaux et installations de douche KWC avec raccord DN 15 prémonté, diamètre 26 mm. Corps en laiton poli chromé.

Données techniques

Diamètre intérieur	DN 15
Inclinaison d'angle réglable	Oui
Type	Pomme de douche
Type de connection	PANEL
Type de tête de douche	Pomme de douche à jet

Pièces de rechange



Bague de maintien

2000104851
ESHMU0005



Bille

2000104839
ESHMU0001

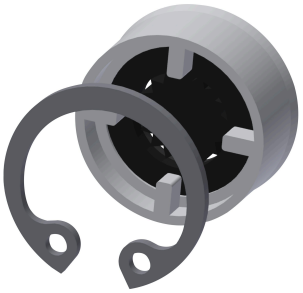

Regulateurs de debit 9,0 l/min

2000104782
ESHHE0001



Clé à ergot

2000102690
ZAQUA093