KWC AQUAJET-Comfort
Douchekop voor KWC douchepanelen en -systemen

Modell-Linie: AQUAJET-COMFORT | SHAC0011
Douches | Douchekoppen



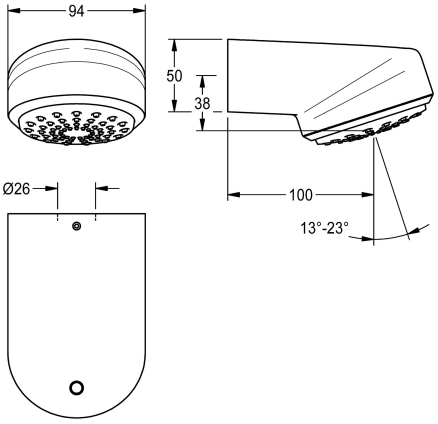

Artikelnummer

2030054254
AQUAJET-Comfort douchekop voor F5-douchepanelen

AQUAJET-Comfort douchekop met traploos in hoek verstelbare kunststof straalbodem 13° - 23°, met antikalksysteem en geringe aerosolvorming. Voor montage aan KWC-douchepanelen met voorgemonteerd aansluitstuk DN 15, diameter 26 mm, behuizing verchroomd gepolijst messing.

Technical Data

Diameter nominaal	DN 15
Verstelbare schuine hoek	Ja
Type	Douchekop
Type aansluiting	PANEL
Type douchekop	Sproeidouchekop

Reserve onderdelen



Debietregelaar 9,0 l/min

2000104782
ESHHE0001



Pensleutel

2000102690
ZAQUA093