DELABIE | KWC Professional

KWC
Stopfen verchromt

Modell-Linie: F5 | ASSX9004 | 2030053006 | EAN/GTIN: 7612982267741
Zubehör und Funktionsteile | Ersatzteile Armaturen



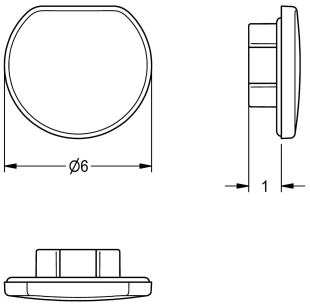

Artikel-Nummer

2030053006

Stopfen verchromt, Inhalt 10 Stück.

Technische Daten

Gesamttiefe	6 mm
Gesamthöhe	2 mm
Gesamtbreite	6 mm
Füllmenge	10
Mengeneinheit	Stücke