KWC
Cartouche d’électrovanne

Modell-Linie: F5 | ACXX9002
Robinetteries | Accessoires robinetteries

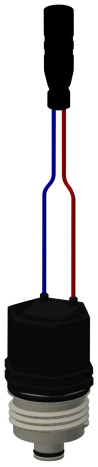

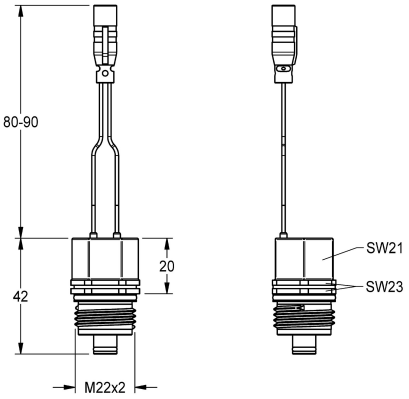

Numéro d’article

2030045522
Cartouche d'électrovanne DN 5, 6 V CC.

Cartouche d'électrovanne DN 5, bistable, avec connecteur et filtre étanches, 6 V CC.

Données techniques

Connection au boîtier d'alimentation	Batterie 6V / bloc d'alimentation 6 V
Consommation d'alimentation	1.4 Voltampère
Système de protection IP	IP67
Type de la partie de fonctionnement	SOLENOID-VALVECARTGE