KWC

Magnetventilkartusche

Modell-Linie: F5 | ACXX9002
Wascharmaturen | Zubehör Armaturen

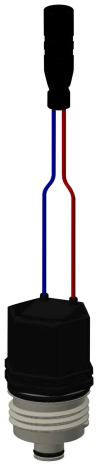

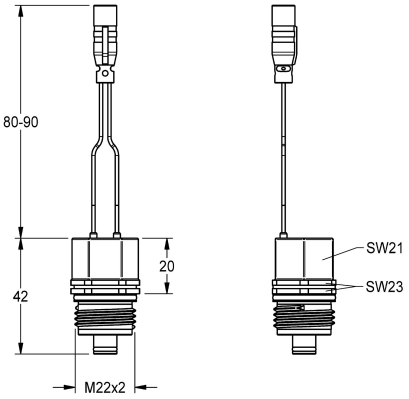

Artikel-Nummer

2030045522
Magnetventilkartusche DN 5, 6 V DC

Magnetventilkartusche DN 5, bistabil, mit wasserdichtem Stecker und Sieb, 6 V DC.

Technische Daten

Anschlussspannung	Batterie 6V / Netzteil 6 V
Stromverbrauch	1.4 Voltampere
Schutzart IP	IP67
Typ des Funktionsteils	Magnetventilkartusche