DELABIE | KWC Professional

KWC
Stopfen blau

Modell-Linie: F5 | ASEX1010 | 2030041952 | EAN/GTIN: 7612982248849
Zubehör und Funktionsteile | Ersatzteile Armaturen

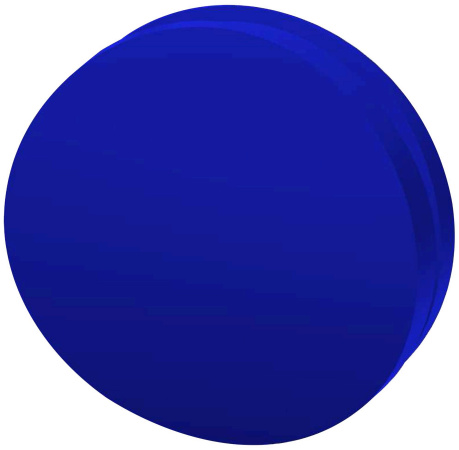

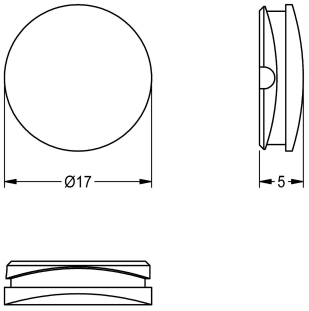

Artikel-Nummer

2030041952

Stopfen blau, Inhalt 10 Stück

Technische Daten

Gesamttiefe	17 mm
Gesamthöhe	5 mm
Gesamtbreite	17 mm
Füllmenge	10
Mengeneinheit	Stücke