KWC
Schuif-lijmflens

Modell-Linie: F5 | ACBX9002
Douches | Accessoires voor douches

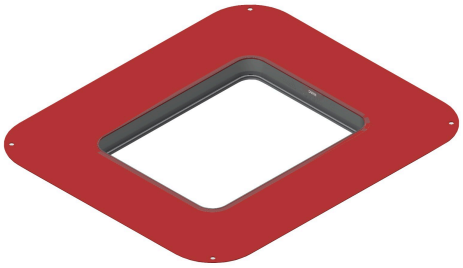

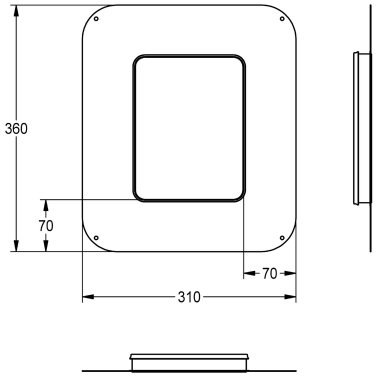

Artikelnummer

2030041606
Schuif-lijmflens

Schuif-lijmflens, traploos verstelbaar, met vormgesloten verbonden, flexibele, 70 mm brede afdichtingsmanchet. Afdichtingsmanchet van waterbestendig, duurzaam elastisch, alkalibestendig en scheuroverbruggend thermoplastisch elastomeer met polypropyleenvlies voor aansluiting op afdichtingen in natte en droge omgevingen.

Technical Data

Vulhoeveelheid	1
Hoeveelheid meeteenheid	Stuk