DELABIE | KWC Professional

KWC

Luftsprudler 1,8 l/min

Modell-Linie: F3 | ACXX1005 | 2030041442 | EAN/GTIN: 7612982247521
Wascharmaturen | Zubehör Armaturen

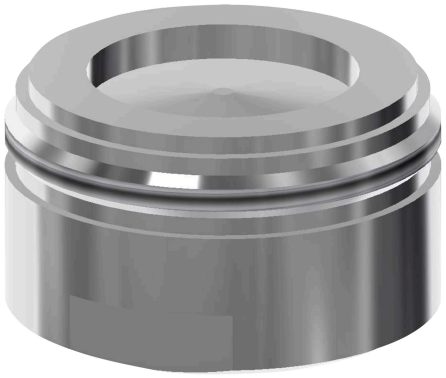

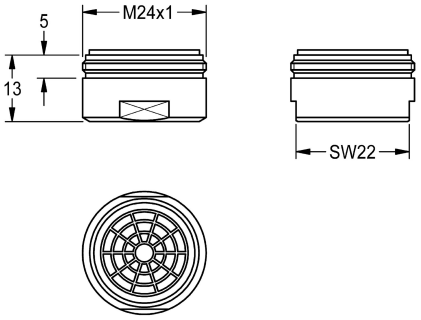

Artikel-Nummer

2030041442

Luftsprudler M 24 x 1, mit integriertem Durchflussmengenregler 1,8 l/min. Inhalt 10 Stück

Technische Daten

Gesamttiefe	26 mm
Gesamthöhe	13 mm
Gesamtbreite	26 mm
Füllmenge	10
Mengeneinheit	Stücke