KWC

Télécommande à 2 touches

Modell-Linie: SANITARY-TAPS-ACCS | ACEX9004
Robinetteries | Accessoires robinetteries



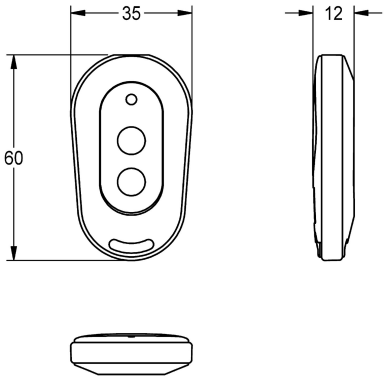

Numéro d'article

2030036849
Télécommande à 2 touches

Télécommande à 2 touches pour robinetteries F3 et F5, pour le lancement de la désactivation du nettoyage pendant 1 minute et la désactivation/activation du rinçage hygiénique.