KWC
Bidirectionele afstandsbediening

Modell-Linie: SANITARY-TAPS-ACCS | ACEX9005
Kranen | Accessoires voor kranen



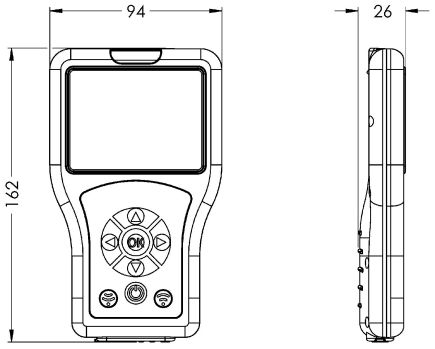

Artikelnummer

2030036654
Bidirectionele afstandsbediening

Bidirectionele afstandsbediening voor de instelling van functieparameters, opslag van armaturenprofielen en statistische gegevens bij elektronische mengkranen F3 en F5 alsook bij hygiënische eenheden. Weergave van parameters op menugestuurd kleurendisplay. Met interne, oplaadbare accu, usb-interface voor de overdracht van kraanspecifieke statistische gegevens als csv-bestand aan de pc. Met mogelijkheid voor het inlezen van firmwarebestanden. inclusief beschermende tas en usb-verbindingskabel.