KWC

Télécommande bidirectionnelle

Modell-Linie: SANITARY-TAPS-ACCS | ACEX9005
Robinetteries | Accessoires robinetteries



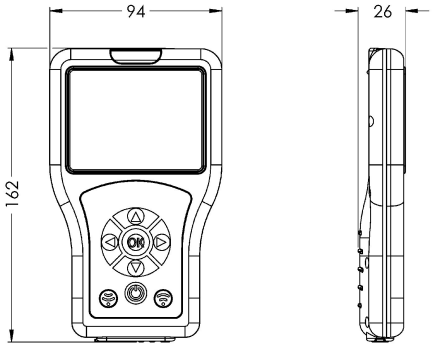

Numéro d'article

2030036654
Télécommande bidirectionnelle

Télécommande bidirectionnelle pour le réglage des paramètres de fonctionnement, enregistrement de profils de robinetterie et de données statistiques pour les robinetteries électroniques F3 et F5 ainsi que pour les unités hygiéniques. Affichage des paramètres sur un écran couleur guidé par un menu. Avec batterie interne rechargeable, interface USB pour le transfert des données statistiques spécifiques aux robinetteries sous forme de fichier csv sur PC. Avec possibilité de lecture de fichiers de firmware. Sac de protection et câble de branchement USB inclus.