KWC EXOS.
Elektronischer Seifenspender für Unterputzmontage

Modell-Linie: EXOS | EXOS625EB
Accessoires | Seifenspender



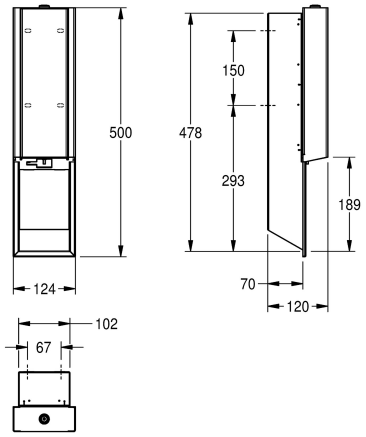

Artikel-Nummer	Akzentfarbe
2030034639 Front mit InoxPlus-Oberflächenveredelung	Edelstahl
2030034641 Korpus InoxPlus beschichtet, Front schwarzes ESG-Glas	schwarz
2030034668 Korpus InoxPlus beschichtet, Front weißes ESG-Glas	weiss

Elektronischer Seifenspender für Unterputzmontage, Chromnickelstahl, Oberfläche seidenmatt, Front schwarzes ESG-Glas, Gehäuse mit InoxPlus Oberflächenveredelung zur Reduzierung von Fingerabdrücken und besseren Reinigungseigenschaften (easy to clean), Materialstärke 1,2 mm, mit berührungsloser opto-elektronisch gesteuerter Annährungssensorik, LED-Anzeige für niedrigen Batteriestatus, benötigt vier 1,5 V Batterien Typ AA, geeignet für Flüssigseife oder Lotionen, 800 ml Nachfüllbehälter, spendet je nach verwendeter Seife zwischen 0,6 und 1,1 ml, inklusive Befestigungsmaterial.

Abmessungen 124 x 500 x 120 mm (B x H x T)

Technische Daten

Füllmenge	800
Füllmenge ME	ml
Schloss	Zylinderschloss
Material	Edelstahl
Materialtyp	1.4301 Chromnickelstahl V2A
Materialstärke	1.2 mm
Anzahl Batterien	4
Gesamttiefe	120 mm
Gesamthöhe	500 mm
Gesamtbreite	124 mm
Oberflächenbehandlung	seidenmatt
Oberflächenveredelung	InoxPlus (antifingerprint)
Batterietyp	AA Mignon Batterie 1,5 V
Art des Verbrauchsmaterials	Flüssigseife
Art der Befestigung	geschraubt
Art der Montage	Unterputzmontage
Art der Bedienung	Sensorbetätigung
Typ des Seifentanks/-pumpe	integrierter, nachfüllbarer Ta
Akzentfarbe	schwarz
Grundfarbe	Edelstahl

KWC EXOS.
Elektronischer Seifenspender für Unterputzmontage

Modell-Linie: EXOS | EXOS625EB
Accessoires | Seifenspender

Optionales Zubehör



EXOS. Edelstahlfront für Seifenspender zur Unterputzmontage

2030034653
ZEXOS616E



EXOS. Front mit weißem ESG-Glas für Seifenspender zur Unterputzmontage

2030034710
ZEXOS616EW



EXOS. Umrüstkit für Flüssigseifenspender

2030022956
ZEXOS618K



EXOS. Umrüstkit für Schaumseifenspender

2030022955
ZEXOS616K

Verbrauchsmaterial



Flüssigseife

2030058103
SO1LP



Flüssigseife 10L

2000057168
SO10L