KWC EXOS.
Kit de transformation pour distributeur de savon liquide

Modell-Linie: EXOS | ZEXOS618K
Accessoires | Accessoires complémentaires



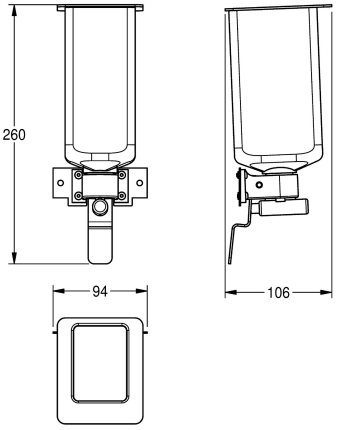

Numéro d'article

2030022954
Kit de transformation distributeur électronique de savon pour EXOS618 et EXOS616

2030022955
Kit de transformation pour distributeur de savon mousse EXOS625 et EXOS616

2030022956
Kit de transformation pour distributeur de savon liquide EXOS625 et EXOS618

Kit de conversion pour distributeurs de savon liquide, comprenant une pompe à savon, un réservoir, un levier de pression en acier inoxydable et une plaque de montage, pour les distributeurs de savon EXOS et les distributeurs de savon mousse EXOS électroniques, matériel de fixation inclus.

Données techniques

Profondeur totale	107 mm
Hauteur totale	261 mm
Largeur totale	94 mm