KWC EXOS.
Umrüstkit für Flüssigseifenspender

Modell-Linie: EXOS | ZEXOS618K
Accessoires | Zubehör Accessories



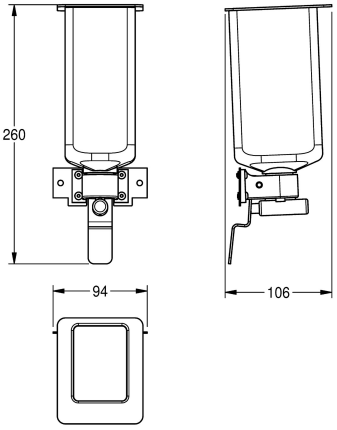

Artikel-Nummer

2030022954	Umrüstkit elektronischer Seifenspender für EXOS618 und EXOS616
2030022955	Umrüstkit Schaumseifenspender EXOS625 und EXOS616
2030022956	Umrüstkit Flüssigseifenspender EXOS625 und EXOS618

Umrüstkit für Flüssigseifenspender, bestehend aus Seifenpumpe, Nachfüllbehälter, Edelstahldruckhebel und Montageplatte, für elektronische EXOS Seifenspender und EXOS Schaumseifenspender, inklusive Befestigungsmaterial.

Technische Daten

Gesamttiefe	107 mm
Gesamthöhe	261 mm
Gesamtbreite	94 mm