KWC EXOS.
Ombouwset voor schuimzeepdispenser

Modell-Linie: EXOS | ZEXOS616K
Accessoires | Toebehoren Accessoires



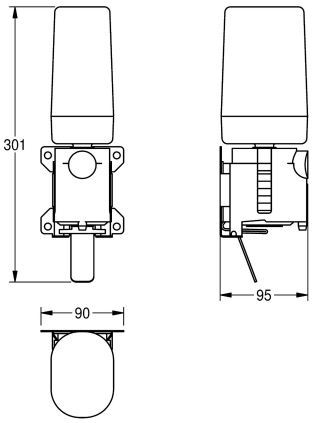

Artikelnummer

2030022954
Ombouwset elektronische zeepdispenser voor EXOS618 en EXOS616

2030022955
Ombouwset voor schuimzeepdispenser EXOS625 en EXOS616

2030022956
Ombouwset voor vloeibare-zeepdispenser EXOS625 en EXOS618

Ombouwset voor schuimzeepdispensers, bestaande uit zeeppomp, wegwerppatroon, roestvrijstalen trekhendel en montageplaat, voor elektronische en handmatige EXOS zeepdispensers, inclusief bevestigingsmateriaal.

Technical Data

Totale diepte	96 mm
Totale hoogte	302 mm
Totale breedte	90 mm