KWC EXOS.
Kit de transformation pour distributeur de savon mousse

Modell-Linie: EXOS | ZEXOS616K
Accessoires | Accessoires complémentaires



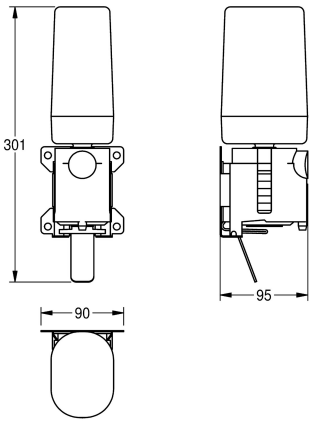

Numéro d'article

2030022954
Kit de transformation distributeur électronique de savon pour EXOS618 et EXOS616

2030022955
Kit de transformation pour distributeur de savon mousse EXOS625 et EXOS616

2030022956
Kit de transformation pour distributeur de savon liquide EXOS625 et EXOS618

Kit de conversion pour distributeurs de savon mousse, comprenant une pompe à savon, une cartouche jetable, un levier de traction en acier inoxydable et une plaque de montage, pour les distributeurs de savon EXOS électroniques et manuels, matériel de fixation inclus.

Données techniques

Profondeur totale	96 mm
Hauteur totale	302 mm
Largeur totale	90 mm