KWC EXOS.
Ombouwset

Modell-Linie: EXOS | ZEXOS625K
Accessoires | Toebehoren Accessoires



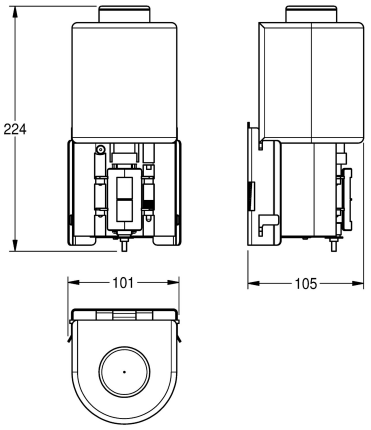

Artikelnummer

2030022954	Ombouwset elektronische zeepdispenser voor EXOS618 en EXOS616
2030022955	Ombouwset voor schuimzeepdispenser EXOS625 en EXOS616
2030022956	Ombouwset voor vloeibare-zeepdispenser EXOS625 en EXOS618

Ombouwset voor elektronische zeepdispensers, bestaande uit elektronicabox, zeepreservoir en montageplaat, voor EXOS zeepdispensers en EXOS schuimzeepdispensers, inclusief bevestigingsmateriaal.

Technical Data

Totale diepte	105 mm
Totale hoogte	107 mm
Totale breedte	101 mm