KWC PURETHERM
Onderbouw-thermostaat

Modell-Linie: PURETHERM | PURE0031
Kranen | Accessoires voor kranen



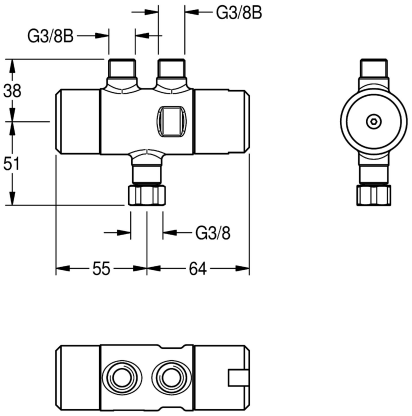

Artikelnummer

2030012758
PURETHERM onderbouw-thermostaat

PURETHERM thermostaat DN 10 voor onderbouw als thermische beveiliging tegen verbranding bij koud wateruitval bij wastafelarmaturen, met mogelijkheid voor uitvoering van handmatige thermische desinfectie. Uitgangen G 3/8 B, aansluitwartel G 3/8, voor montage op warm water-hoekstopkraan.
Belangrijke opmerking!
Aansluitset voor PURETHERM thermostaat moet afzonderlijk besteld worden.

Technical Data

Aansluiting Gebouw Beheer Systeem	Neen
Compensatievat	Neen
Sturing	Mechanisch
Debietmeter	Neen
Diameter nominaal	DN 10
Manometer	Neen
Type van levering	Enkele voeding
Thermische desinfectie	Manuele thermische desinfectie
Type thermostaat unit	Opbouw

Vereiste toebehoren



PURETHERM - Aansluitset

2030021893

KWC PURETHERM
Onderbouw-thermostaat

Modell-Linie: PURETHERM | PURE0031
Kranen | Accessoires voor kranen

ZPURE0003

Reserve onderdelen

Set reserveonderdelen

2000105106
EPRTR0009