DELABIE | KWC Professional

KWC
Thermoelement

Modell-Linie: AQUALINE-THERM | EAQLT0004 | 2030003300 | EAN/GTIN: 7612982197437
Zubehör und Funktionsteile | Ersatzteile Duschen

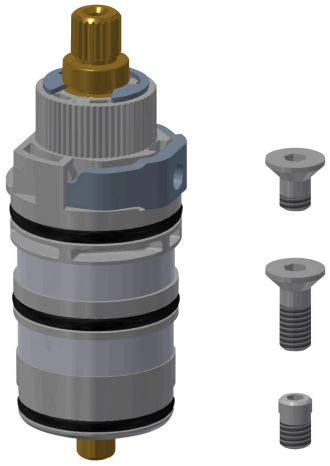

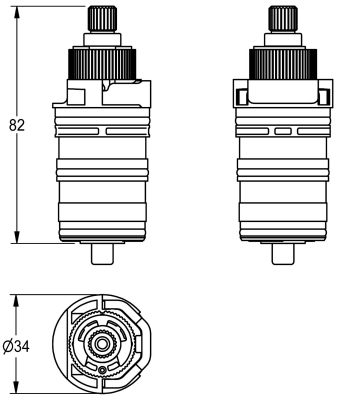

Artikel-Nummer

2030003300

Thermoelement für Thermostatarmaturen mit Temperaturwahlgriff mit Steg und SMARTWAVE-Duschpaneele.

Technische Daten

Anwendung	waschen/duschen
Art der Kartusche	Thermoelement
Nennweite	DN 15
Material	Verbundstoff
fernbetätig	nein