KWC FUTURA exklusiv
Hoekijzer

Modell-Linie: FUTURA-EXKLUSIV | SANW0118
Wastafels | Toebehoren wastafels



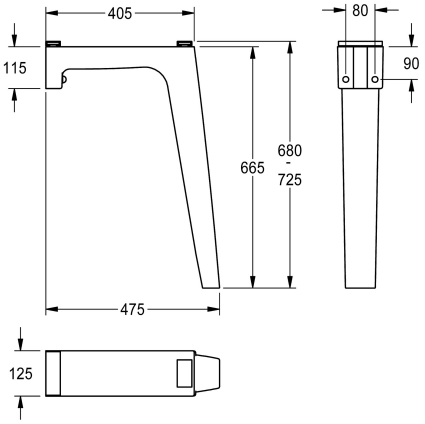

Artikelnummer

2000105049 wastafelbovenkant 700 mm	
2000104999 wastafelbovenkant 800 mm	

Poot voor wandmontage, van kunstharsgebonden mineraal materiaal, kleur antraciet, voor wasgoot FUTURA exklusiv, wastafelbovenkant 800 mm.

Afmetingen 125 x 665 x 475 mm (B x H x D)

Technical Data

Vulhoeveelheid	1
Hoeveelheid meeteenheid	Stuk