KWC
Magneetklep

Modell-Linie: AQUA3000OPEN | ETAPS0023
Reserve onderdelen | Reserve-onderdelen kranen

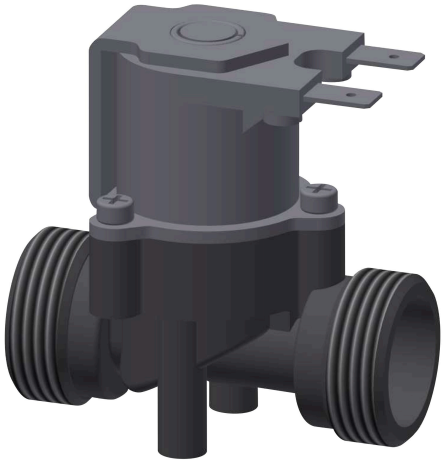

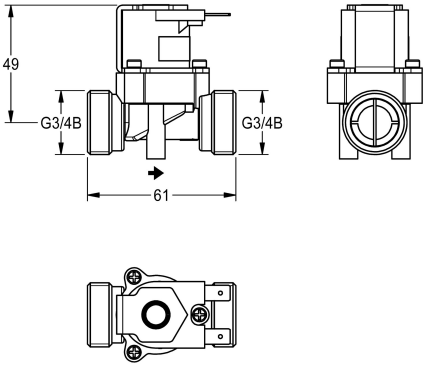

Artikelnummer

2000104454

Magneetklep - A3000 open, aansluiting aan beide zijden G 3/4 B, met zeef, 24 V DC

Technical Data

Voedingsspanning	24 V DC
Type functionerend onderdeel	SOLENOID-VALVE