KWC
Electrovanne

Modell-Linie: AQUA3000OPEN | ETAPS0023
Pièces de rechange | Pièces de rechange robinetterie

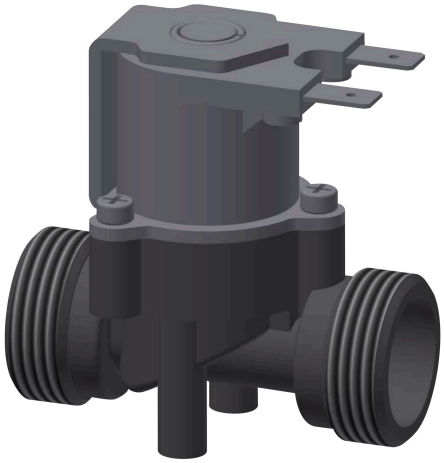

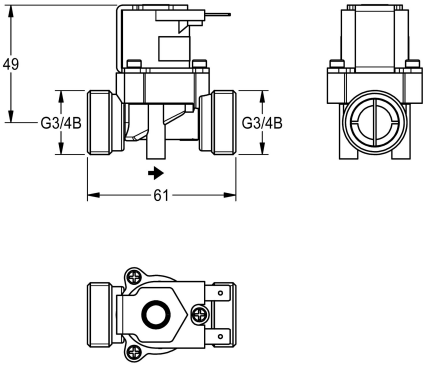

Numéro d'article

2000104454

Electrovanne – A3000 open, branchement bilatéral G 3/4 B, 24 V DC.

Données techniques

Connection au boîtier d'alimentation	24 V DC
Type de la partie de fonctionnement	SOLENOID-VALVE