DELABIE | KWC Professional

KWC
Piezo-Taster

Modell-Linie: AQUA3000OPEN | EAT3O0001 | 2000104441 | EAN/GTIN: 7612982074097
Zubehör und Funktionsteile | Ersatzteile Duschen

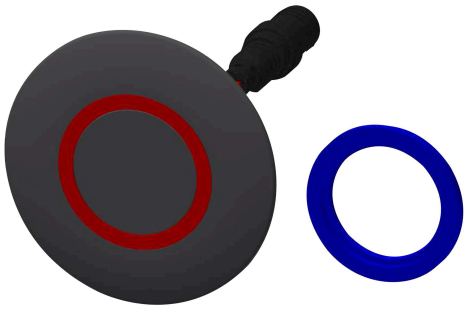

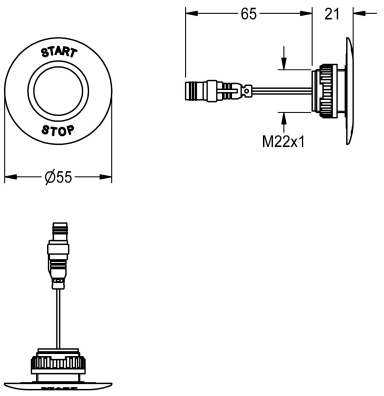

Artikel-Nummer

2000104441

Piezo-Taster - A3000 open mit Rosette (Start-Stopp Beschriftung) und Markierungsringen rot-blau.

Technische Daten

Typ des Sensors	piezo-elektronischer Sensor