KWC

Commutateur à clé

Modell-Linie: ELECTRIC-CONTROLS | ZAQUA022
Gestion de l'eau | Accessoires gestion de l'eau



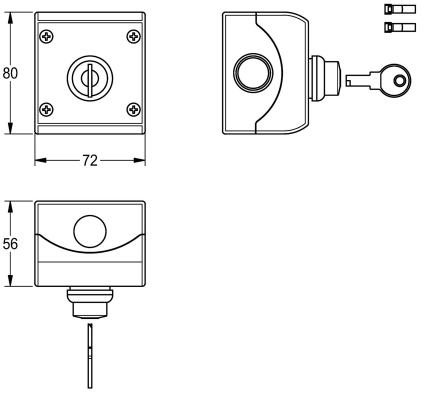

Numéro d'article

2000102675
Commutateur à clé

Interrupteur à clé, bouton pour installation murale, verrouillable dans les deux positions de clé, clé amovible. Tension d'alimentation max. 230 V C.A.