KWC
Schlüsselschalter

Modell-Linie: ELECTRIC-CONTROLS | ZAQUA022
Wassermanagement | Zubehör Wassermanagement



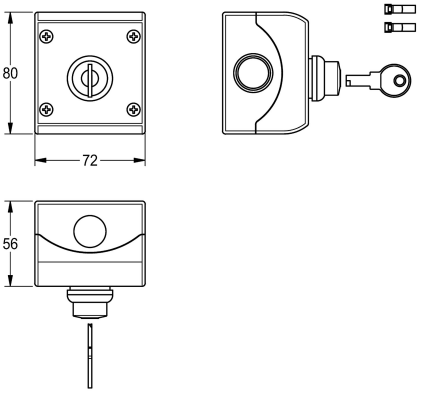

Artikel-Nummer

2000102675
Schlüsselschalter

Schlüsselschalter, -taster zur Aufputzmontage, in beiden Schalterstellungen verriegelbar, Schlüssel abziehbar.

Maximale Schaltspannung 230 V AC.