KWC AQUA3000OPEN
Magneetventiel

Modell-Linie: AQUA3000OPEN | ZAQUA032
Aqua 3000 open Watermanagementsysteem | Accessoires voor watermanagement

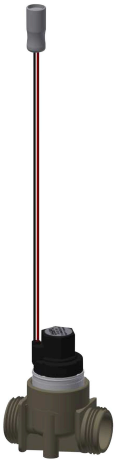

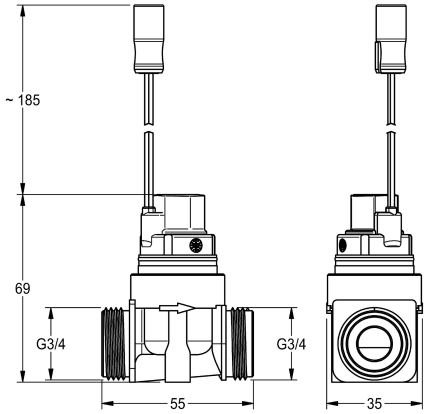

Artikelnummer

2000101328
Magneet-doorstroomklep – A3000 open voor de combinatie met elektronische module voor circulatieleiding

Magneetklep - A3000 open 24 V DC, aansluiting aan beide zijden G 3/4 B, waterdichte uitvoering met grotere spoel en metalen zeef

Technical Data

Diameter nominaal	DN 15
Totale diepte	34 mm
Totale hoogte	69 mm
Totale breedte	55 mm
Voedingsspanning	A3000 open 24 V DC
Opgenomen vermogen	2 Voltampère
IP bescherming	IP68
Type functionerend onderdeel	SOLENOID-VALVE