KWC AQUA3000OPEN
Électrovanne

Modell-Linie: AQUA3000OPEN | ZAQUA032
Gestion de l'eau | Accessoires gestion de l'eau

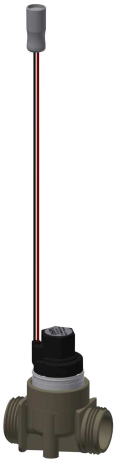

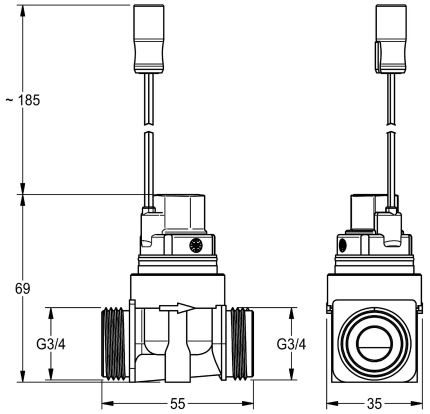

Numéro d'article

2000101328
Électrovanne de passage - A3000 open pour la combinaison avec un module électronique pour la conduite de circulation

Électrovanne - A3000 ouverte 24 V DC, connexions des deux côtés G 3/4 B, version protégée contre l'eau avec bobine obturée et filtre métallique.

Données techniques

Diamètre intérieur	DN 15
Profondeur totale	34 mm
Hauteur totale	69 mm
Largeur totale	55 mm
Connection au boîtier d'alimentation	A3000 open 24 V DC
Consommation d'alimentation	2 Voltampère
Système de protection IP	IP68
Type de la partie de fonctionnement	SOLENOID-VALVE