KWC AQUA3000OPEN
Onderbrekingsvrije stroomvoorziening

Modell-Linie: AQUA3000OPEN | ZAQUA006
Aqua 3000 open Watermanagementsysteem | Accessoires voor watermanagement



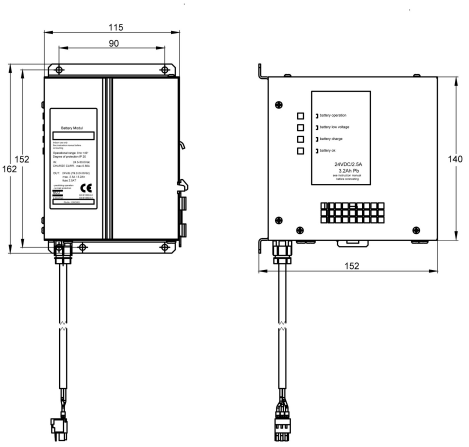

Artikelnummer

2000100977
Ononderbroken stroomvoorziening, 24 V DC/3,2 Ah

Ononderbroken stroomvoorziening - A3000 open voor aansluiting op ECC-functiecontroller, 24 V DC / 3,2 Ah.

Technical Data

A3000 open-compatibel	Ja
Uitgangsspanning	24 Volt
Totale diepte	152 mm
Totale hoogte	162 mm
Totale breedte	115 mm
Vermogensschakelaar	Neen
IP bescherming	IP20
Output voltage meeteenheid	DC