KWC AQUA3000OPEN
Insteekbare temperatuursensor

Modell-Linie: AQUA3000OPEN | ZAQUA018
Aqua 3000 open Watermanagementsysteem | Accessoires voor watermanagement



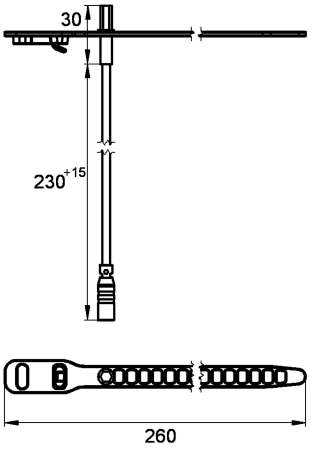

Artikelnummer

2000100973
Uitvoering voor warmwaterzijde

2000100974
Voor koudwaterkant

Hexagonale temperatuursensor voor A3000 open armaturen, voor meting van temperaturen met PT1000 meetelement.

Voor warmwaterkant

Technical Data

Type sensor	Temperatuursensor