KWC AQUA3000OPEN
Capteur de température à enficher

Modell-Linie: AQUA3000OPEN | ZAQUA018
Gestion de l'eau | Accessoires gestion de l'eau



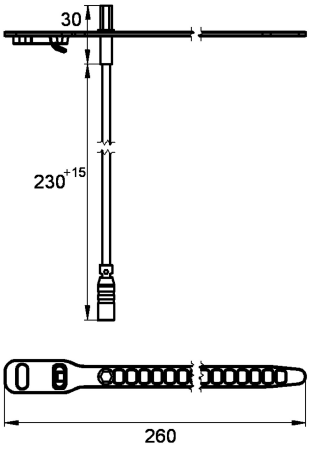

Numéro d'article

2000100973
Exécution pour côté eau chaude

2000100974
Pour le côté eau froide

Capteur de température à connecter au régulateur pour une utilisation avec la robinetterie A3000 open, pour l'enregistrement de températures avec un élément de mesuration PT1000.

Exécution pour conduite eau chaude.

Données techniques

Type de capteur	Détecteur de température