KWC AQUA3000OPEN
Répartiteur électronique en T

Modell-Linie: AQUA3000OPEN | ZAQUA075
Gestion de l'eau | Accessoires gestion de l'eau



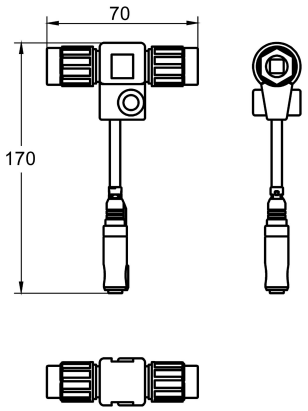

Numéro d'article

2000100853
Répartiteur électronique en T – A3000 open

Répartiteur électronique en T avec capuchon de protection, pour la connexion du module électronique et du câble du système - A3000 open.

Données techniques

Unité de remplissage	1
Unité de mesure	Pièce

Accessoires en option



Rallonge

2000101055
ZAQUA073