DELABIE | KWC Professional

KWC

Bypass-Magnetventilkartusche

Modell-Linie: SHOWER-ACCESSORY | ZAQUA015 | 2000100431 | EAN/GTIN: 7612982073236
Wassermanagement | Wassermanagement



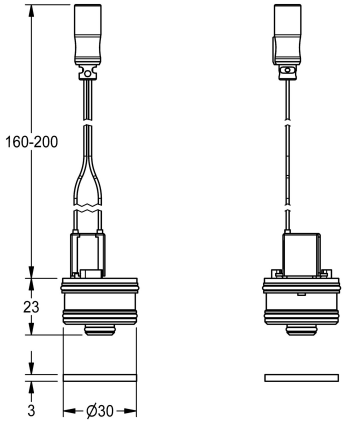

Artikel-Nummer

2000100431 Bypass-Magnetventil-kartusche

Bypass-Magnetventilkartusche mit wasserdichtem Stecker und Sieb als Nachrüst-/Ersatzteilset für Thermostatbatterien mit Funktionsblock, zur Durchführung thermischer Desinfektionen, 24 V DC.

Technische Daten

Anschlussspannung	24 V DC
Stromverbrauch	2 Voltampere
Schutzart IP	IP68
Typ des Funktionsteils	Magnetventilkartusche