KWC SIRIUS
Bac à usages multiples

Modell-Linie: SIRIUS | MB7054
Bacs de lavage, déversoirs et éviers | Bacs à usage multiples



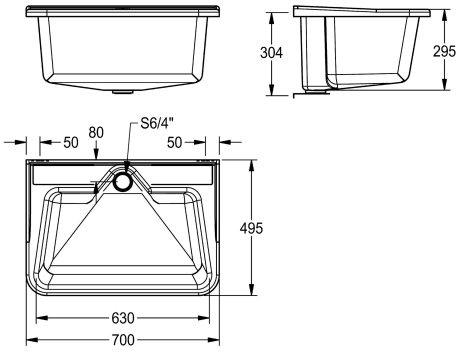

Numéro d'article	Couleur de base
2000103436 Couleur : blanc	Blanc
2000100092 Couleur gris décoration	DECORGREY

Bac à usages multiples en polyester renforcé avec fibre de verre, montage mural, sans plage de robinetterie, avec tube de surverse G 1 1/2 B, consoles murales incluses.

Dimensions 700 x 320 x 495 mm
Couleur gris-décor

Données techniques

position du vasque	Au milieu
Construction du bol	Rayon de l'angle
Vasque - hauteur du vasque	295 mm
finition du bac	Non traité
Profondeur du vasque	300 mm
Largeur du vasque	265 mm
Égouttoir ou stockage	Non
Grille	Non
Matière	COMPOSITE
Nombre de trous pour déchets	1
Taille de l'évacuation	G 1 1/2 B
Profondeur totale	445 mm
Hauteur totale	320 mm
Largeur totale	700 mm
Trop-plein	tube de surverse
Support arrière	Non
Surface nervurée	Non
Dosseret	Non
Puisard d'évacuation	Non
Bac de récupération	Non
Finition de surface	Non traité
Saillie de robinetterie	Non
Type de montage	Montage mural

KWC SIRIUS
Bac à usages multiples

Modell-Linie: SIRIUS | MB7054
Bacs de lavage, déversoirs et éviers | Bacs à usage multiples

Type d'évier	Multi receveur lavabo
Type de kit d'évacuation	Tube de surversse
Position du vidage	Au milieu derrière
Saillie du vidage	80 mm
kit d'évacuation inclus	Oui
Taille de l'évacuation	DN 40
Couleur de base	DECORGREY