hansgrohe

AXOR Citterio
Einhebel-Waschtischmischer Unterputz für Wandmontage mit Pingriff, Auslauf 220 mm und Platte
Oberfläche: **Polished Black Chrome** Artikelnummer: **39115330**

Beschreibung

Merkmale

- besteht aus: Einhebel-Waschtischmischer Unterputz für Wandmontage, Ablaufgarnitur
- Ausladung: 220 mm
- Griffvariante: Pingriff
- Strahlart: Normalstrahl
- Maximale Durchflussmenge bei 3 bar: 5 l/min
- Keramikmischsystem
- unverschliessbare Ablaufgarnitur
- Griff rechts oder links positionierbar, abhängig von der Installation des Grundkörpers
- Geräuschgruppe: I
- Durchflussklasse: O
- PA-IX 18117/IO

Artikeldetails

TEAM-Nr.	757556.283
Preis exkl. MwSt.	1455.00 CHF

Technologie

Zertifikate / Nachhaltigkeit

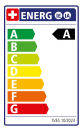

Produktabbildung

Maßzeichnung

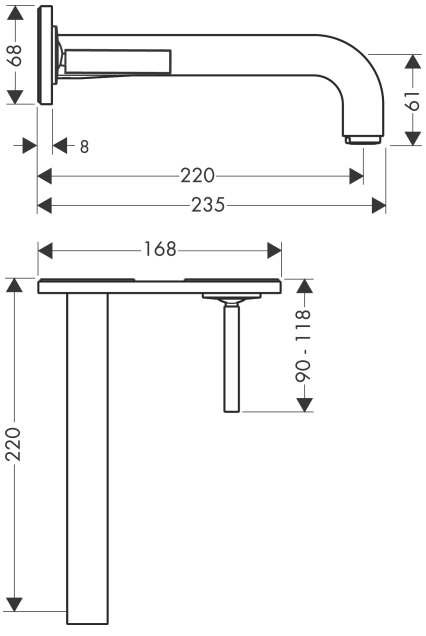

Durchflussdiagramm

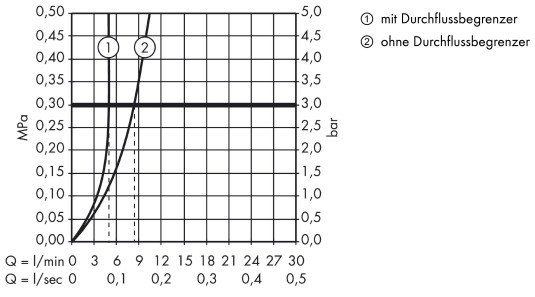

AXOR Citterio
Einhebel-Waschtischmischer Unterputz für Wandmontage mit Pingriff, Auslauf 220 mm und Platte
Oberfläche: **Polished Black Chrome** Artikelnummer: **39115330**
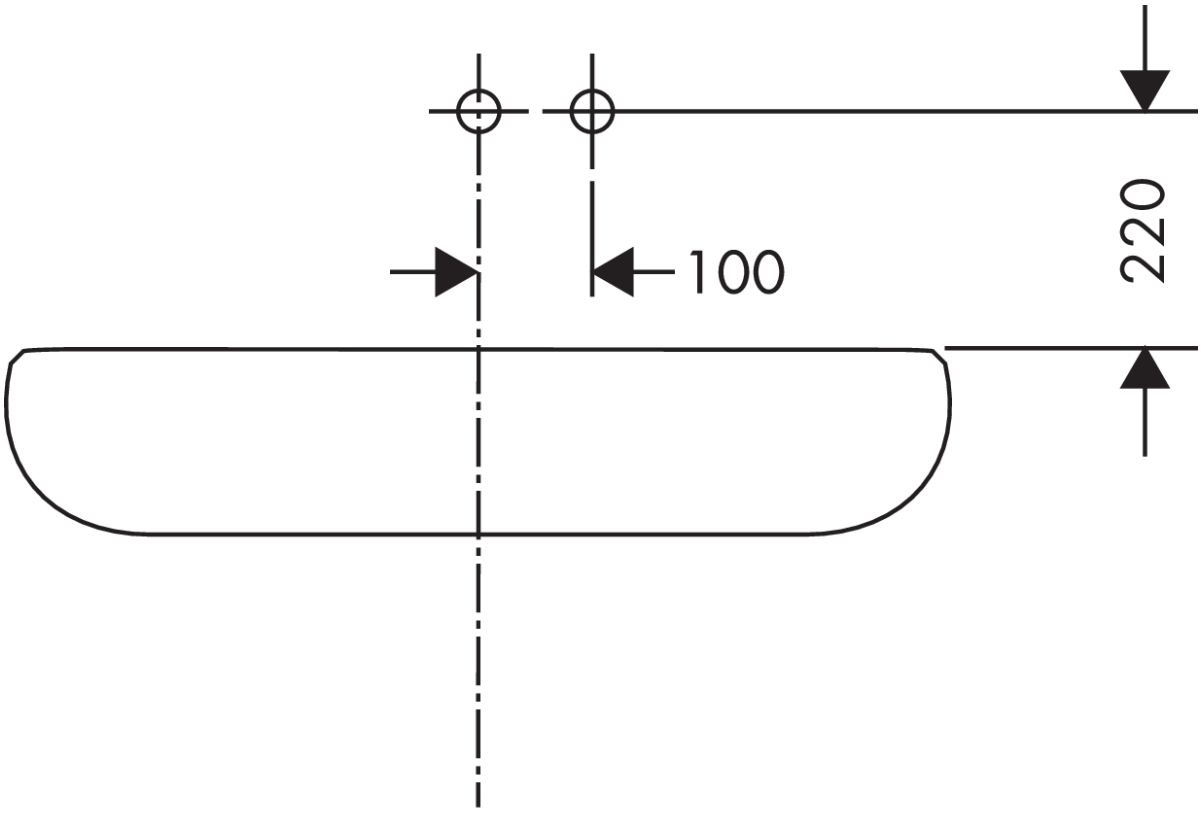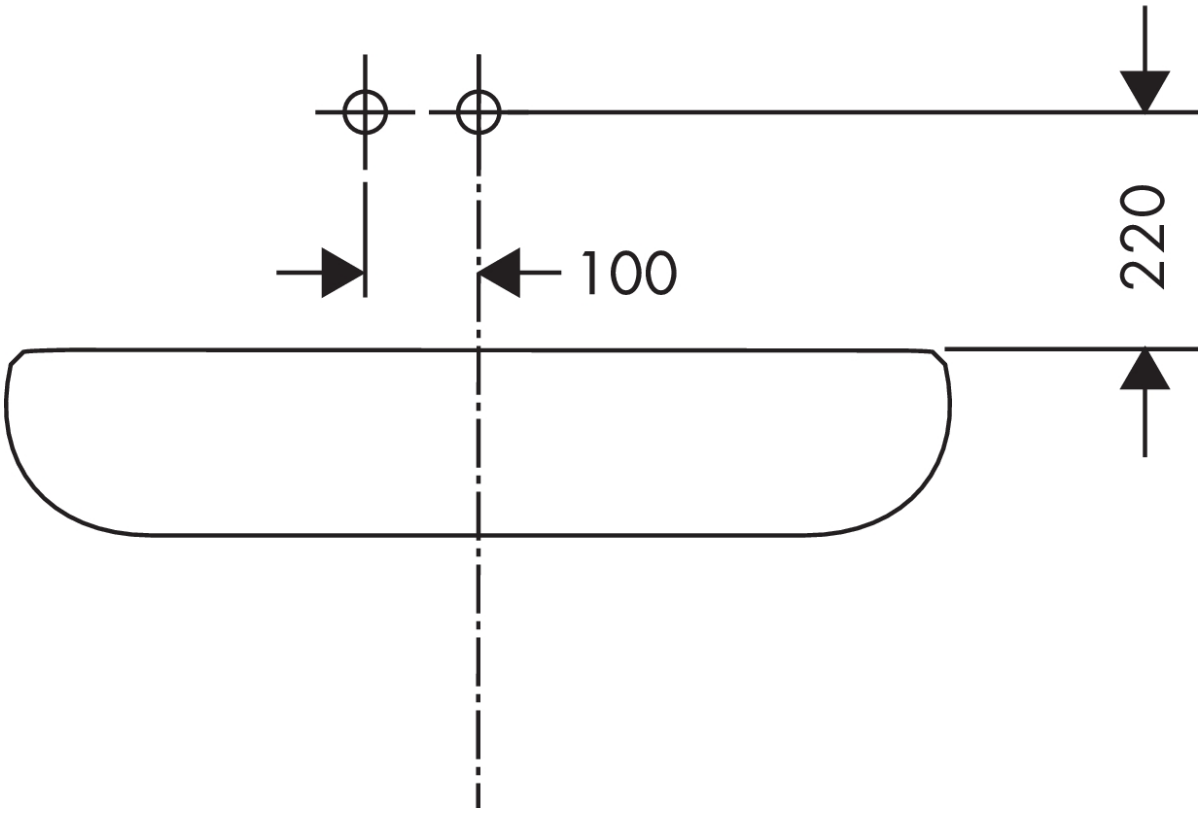
Einbaubeispiel