AXOR Citterio M
Wanneneinlauf
Oberfläche: **Brushed Black Chrome** Artikelnummer: **34410340**



Beschreibung

Merkmale

- Ausladung: 182 mm
- maximale Durchflussmenge bei 3 bar: 22 l/min
- Anschlussgröße: DN20
- Strahlart: Normalstrahl

Technologie

AirPower

Produktabbildung



Maßzeichnung

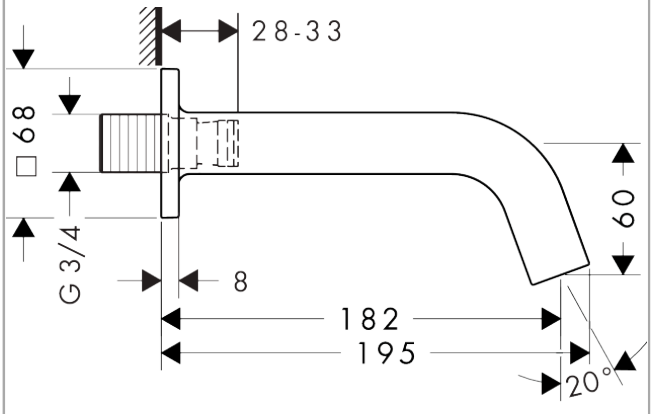

Durchflussdiagramm

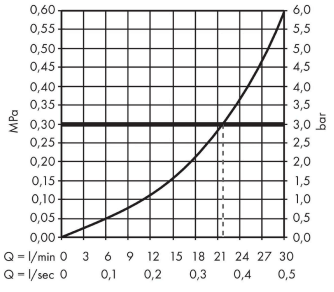

Die Verbrauchswerte wurden praxisnah mit den dazugehörigen Armaturen (Thermostat/Mischer/Unterputzventil) gemessen.