AXOR Citterio C
Kopfbrause 270/270 1jet Deckenintegriert
Oberfläche: **Polished Red Gold** Artikelnummer: **28794300**



Beschreibung

Merkmale

- Brausekopfgrösse: 270 x 270 mm
- Strahlart: Rain
- Durchflussmenge Rain (bei 3 bar): 11,3 l/min
- Funktion ab: 4,1 l/min
- Maximale Durchflussmenge bei 3 bar: 11,3 l/min
- Mindestfliessdruck: 1 bar
- Material Strahlscheibe: Metall
- Kopfbrause zur Reinigung abnehmbar
- Montage: Deckenmontage
- Anschlussart: Grundkörper
- Geräuschgruppe: I
- Durchflussklasse: A
- P-IX 10218/IA

Artikeldetails

Preis exkl. MwSt.	743.00 CHF

Technologie

Quick Clean

Produktabbildung

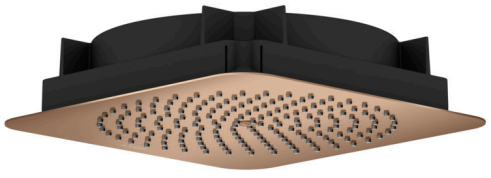

Maßzeichnung

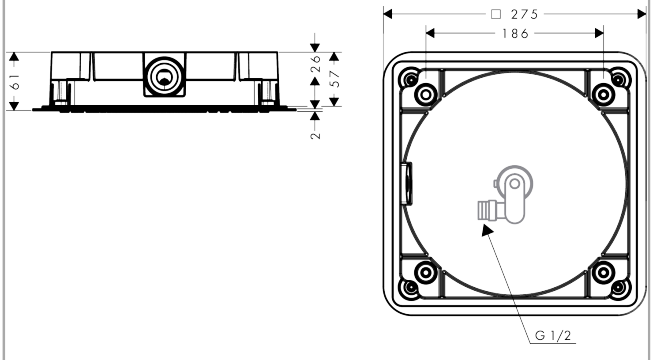

Durchflussdiagramm

