AXOR ShowerSolutions
ShowerHeaven 1200/300 4jet mit Lichtmodul 5000 K
Oberfläche: **Polished Gold Optic** Artikelnummer: **12423990**

Beschreibung

Merkmale

- Brausekopfgrösse: 1200 x 300 mm
- Strahlart: PowderRain, Rain, MonoRain
- Durchflussmenge PowderRain außen (bei 3 bar): 12 l/min
- Durchflussmenge PowderRain innen (bei 3 bar): 12 l/min
- Durchflussmenge Rain (bei 3 bar): 16 l/min
- Durchflussmenge MonoRain (bei 3 Bar): 15 l/min
- Maximale Durchflussmenge bei 3 bar: 30 l/min
- Mindestfliessdruck: 3 bar
- Material Strahlscheibe: Metall
- Metalldeckenanschluss
- Deckenanschlusslänge: 100 mm
- Strahlarten einzeln oder kombiniert ansteuerbar
- Kopfbrause zur Reinigung abnehmbar
- herausfahrbare Klappen können zur Reinigung manuell geöffnet werden
- Montage: Deckenmontage, herausfahrbare Klappen sind voreinstellbar auf die Körpergrösse
- Anschlussart: Grundkörper
- mit integrierter Beleuchtung
- Lampe: LED
- Spannungsversorgung: 24 V
- Transformator Netzteil, 24 V, max. max. 30 W
- Eingangsspannung: 100 - 240 V AC / 50/60 Hz
- Ausgangsspannung: 24 V DC
- Farbtemperatur: 5000 K
- Lichtfarbe: neutralweiss
- nicht enthalten: Grundkörper

Artikeldetails

TEAM-Nr.	757080.766
Preis exkl. MwSt.	17865.00 CHF

Technologie

Quick Clean

AXOR ShowerSolutions
ShowerHeaven 1200/300 4jet mit Lichtmodul 5000 K
Oberfläche: **Polished Gold Optic** Artikelnummer: **12423990**

Produktabbildung

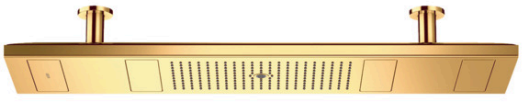

Maßzeichnung

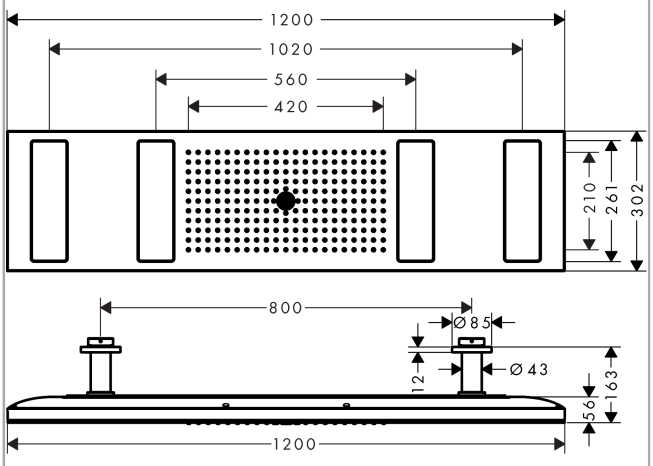

Durchflussdiagramm

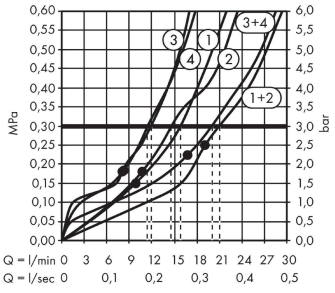

① Rain
② MonoRain
③ PowderRain innen
④ PowderRain außen

Die Verbrauchswerte wurden praxisnah mit den dazugehörigen Armaturen (Thermostat/Mischer/Unterputzventil) gemessen.