AXOR Urquiola
Einhebel-Brausenmischer Unterputz
Oberfläche: **Brushed Bronze** Artikelnummer: **11625140**



Beschreibung

Merkmale

- Maximale Durchflussmenge bei 3 bar: 29 l/min
- Keramikmischsystem
- Temperaturbegrenzung einstellbar
- Geräuschgruppe: I
- Durchflussklasse: B
- PA-IX 9710/IB

Artikeldetails

TEAM-Nr.	757133.186
Preis exkl. MwSt.	746.00 CHF

Produktabbildung



Maßzeichnung

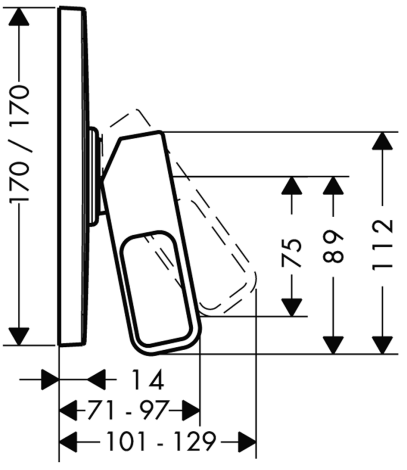

Durchflussdiagramm

