# 88629085 HANSACLINICA Safety+ - Fertigmontageset für Wanne/Brause

EAN: 4057304012549
static.hansa.com/88629085



- Wanne & Dusche
- HealthCare
- Fertigmontageset, Thermostat
- Wandmontage für Unterputz-Einbaukörper
- Chrom
- Temperatureinstellgriff, Durchflusseinstellgriff
- Drehumsteller, druckunabhängig
- Thermostatkartusche zur Temperaturreglung, Rückflussverhinderer
- Manuelle, keramische, druckunabhängige Umstellung mit Mengeneinstellung und Absperrung für zwei Abgänge, Thermische Desinfektion nach DVGW W551 ohne erneute Regelteil Einjustierung möglich
- Rosette rund, Funktionseinheit, BLUECLICK: zur einfachen, schraubenlosen Rosettenbefestigung, BLUETUNE: Ausrichtung nach Einbau +/- 3,5°
- Eigensicher gegen Rückfließen im häuslichen Gebrauch (nach DIN EN 1717) Verbrühschutz durch Temperaturendanschlag 38°C (36°-44°)

## Technische Daten

### Durchflusseigenschaften

| | |
|---|---|
| Durchfluss bei 3 bar | **22.2 / 22.2 l/min** |

### Technische Eigenschaften

| | |
|---|---|
| Warmwasserversorgung | **max. +80°C** |
| Arbeitsdruck | **1-10 bar** |
| Durchmesser | **170 mm** |
| Sicherungseinrichtung (EN1717) | **EB** |
| Werkstoff | **Messing** |

### Vorschriften

| | |
|---|---|
| EN Standard | **EN 1111** |
| Geräuschklasse | **I (ISO 3822)** |

### Zulassungen und Deklarationen

| | |
|---|---|
| DVGW | **DW-6509CS0197** |
| ABP | **PA-IX 38188/IDD** |

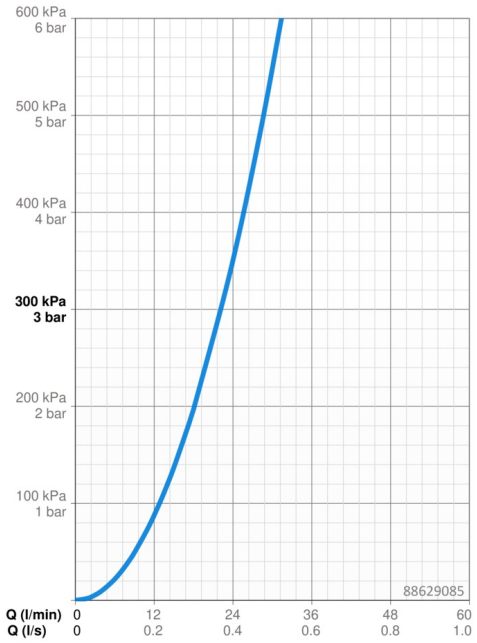


© 2023 Hansa Armaturen GmbH - www.hansa.com - 30.08.2023

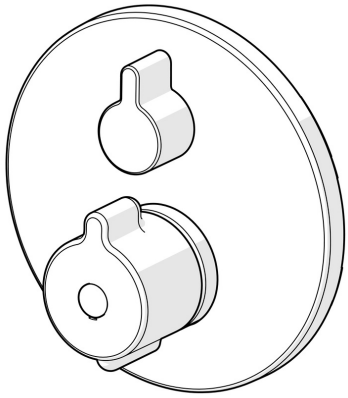

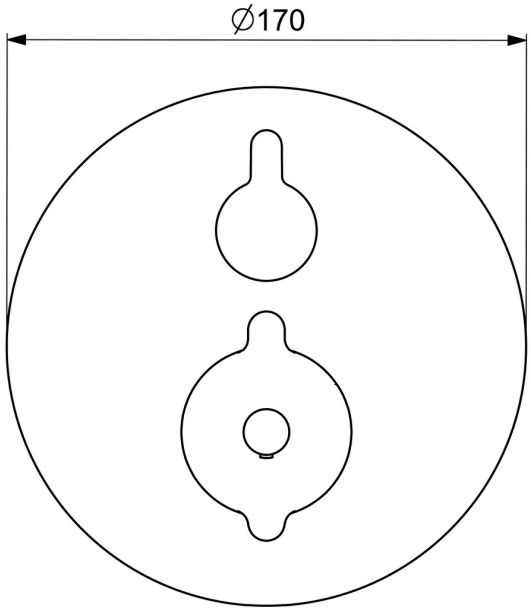


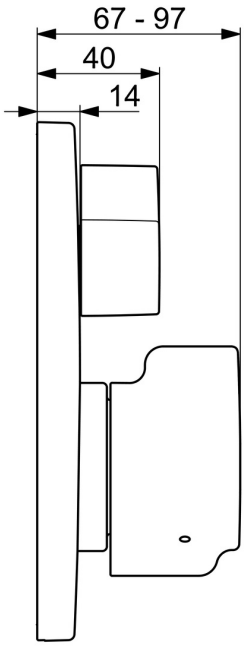


## Ersatzteile

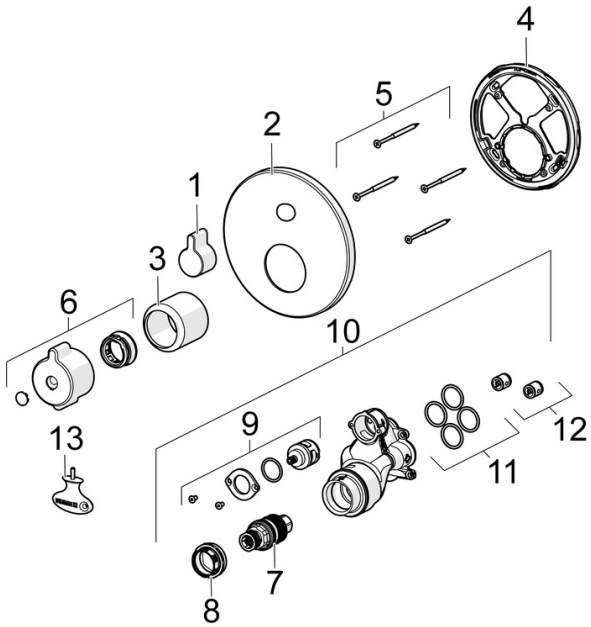


**SP88619085**

| | Name | Art.-Nr. |
|---|---|---|
| 01 | Griff | 59914322 |
| 02 | Rosette, d 170 mm | 59914317 |
| 03 | Abdeckhülse | 59914294 |
| 04 | Befestigungsteil | 59914307 |
| 05 | Schraube, M4.5x80 | 59912890 |
| 06 | Temperatureinstellgriff | 59914754 |
| 07 | Thermostatkartusche, 3.4 | 59914114 |
| 08 | Schraubhülse | 59914755 |
| 09 | Umsteller/Kartusche | 59914183 |
| 10 | Funktionseinheit, (8114, 8862) | 59914311 |
| 10 | Funktionseinheit, (8113, 8861) | 59914316 |
| 11 | O-Ring, 23.47x2.62 | 59914304 |
| 12 | Rückflussverhinderer | 59905714 |
| 13 | Schlüssel | 59914077 |

© 2023 Hansa Armaturen GmbH - www.hansa.com - 30.08.2023