59914298 HANSA - Funktionseinheit, 3.5

EAN: 4057304001574
static.hansa.com/59914298

- SpareParts
- Rückflussverhinderer, ø 3.5 classic Steuerpatrone mit keramischen Dichtscheiben zur Wassermengen- und Temperatureinstellung
- Manuelle, keramische, druckunabhängige Umstellung mit Mengeneinstellung und Absperrung für zwei Abgänge

Technische Daten

Durchflusseigenschaften

Durchfluss bei 3 bar	**21.0 / 21.0 l/min**

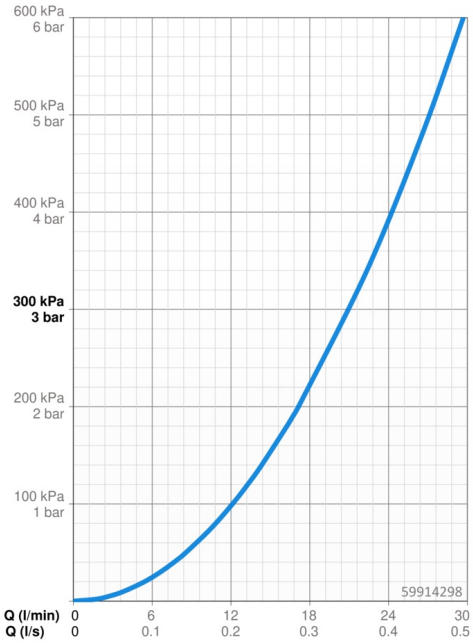

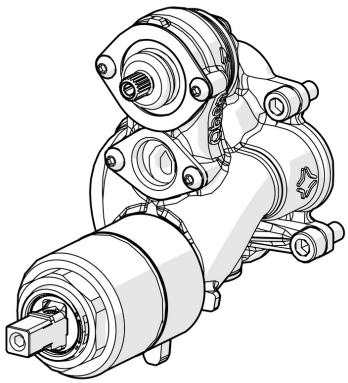

© 2023 Hansa Armaturen GmbH - www.hansa.com - 10.08.2023