59914054 HANSA - Luftsprudler, M24x1 STD PL HC A Laminar (2013-)

EAN: 4015474273047
static.hansa.com/59914054

- SpareParts
- Chrom
- CASCADE® Strahlregler, Kristallklarer Laminarstrahl
- Außengewinde

Technische Daten

Durchflusseigenschaften

Durchfluss bei 3 bar	**15.0 l/min**

Technische Eigenschaften

Anschlussgröße	**M24x1**
Werkstoff	**Messing/Verbungwerkstoff**

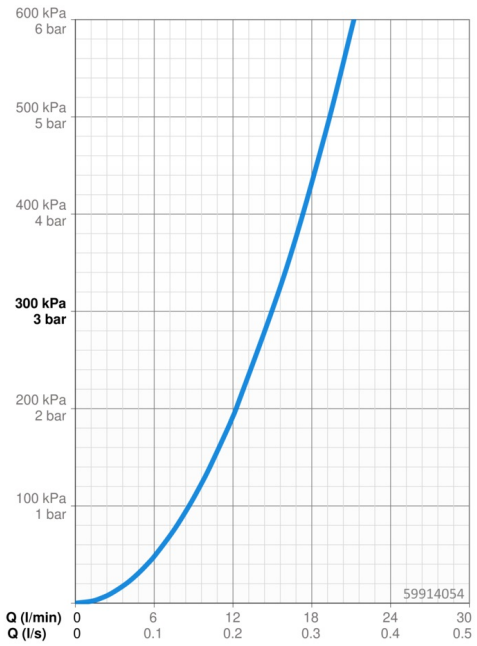

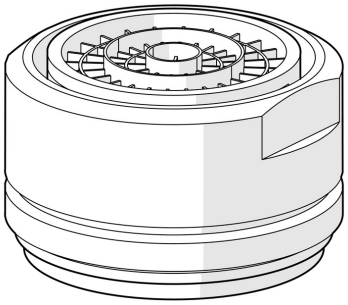

© 2023 Hansa Armaturen GmbH - www.hansa.com - 10.08.2023