59913366 HANSA - Luftsprudler, M18.5x1, TJ

EAN: 4015474204249
static.hansa.com/59913366

- SpareParts
- PCA® konstante Durchflussleistung unabhängig vom Fließdruck, CACHÉ® Strahlregler, ohne Mundstück direkt in den Armaturenauslauf geschraubt
- Außengewinde

Technische Daten

Durchflusseigenschaften

Durchfluss bei 3 bar (mit Durchflussregler)	**5.7 l/min**

Technische Eigenschaften

Anschlussgröße	**M18.5x1**

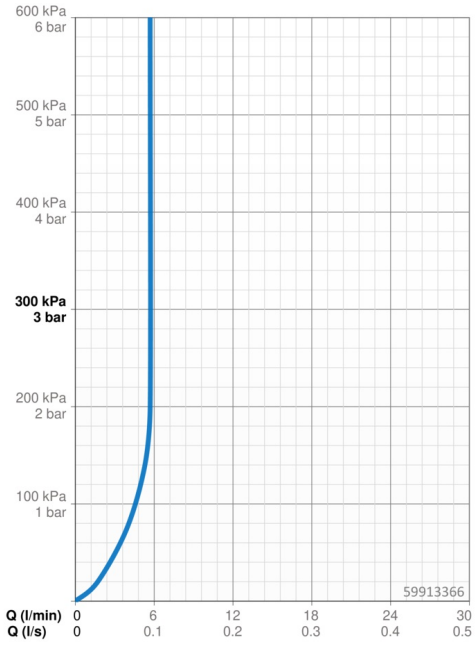

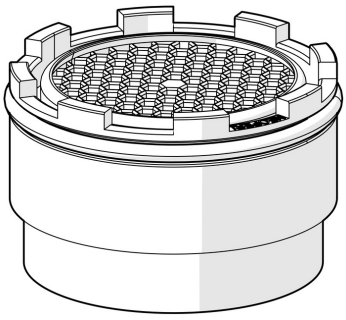

© 2023 Hansa Armaturen GmbH - www.hansa.com - 10.08.2023