44740100 HANSABASICJET - Kopfbrause, d 200 mm

EAN: 4057304015151
static.hansa.com/44740100



- Dusche
- Accessories
- Chrom
- Schwenkbares Kugelgelenk, Anti-Kalk-Technik
- Regenstrahl - Gleichmäßiger und starker Wasserstrahl
- Innengewinde
- 1-strahlig

Technische Daten

Durchflusseigenschaften

Durchfluss bei 3 bar	**15.0 l/min**
Durchfluss bei 3 bar (mit Durchflussregler)	**9.0 l/min**

Technische Eigenschaften

Warmwasserversorgung	**max. +65°C**
Arbeitsdruck	**0.5-10 bar**
Anschlussgröße	**G1/2**
Werkstoff	**Verbundwerkstoff**

Vorschriften

EN Standard	**EN 1112**
Geräuschklasse	**I (ISO 3822)**

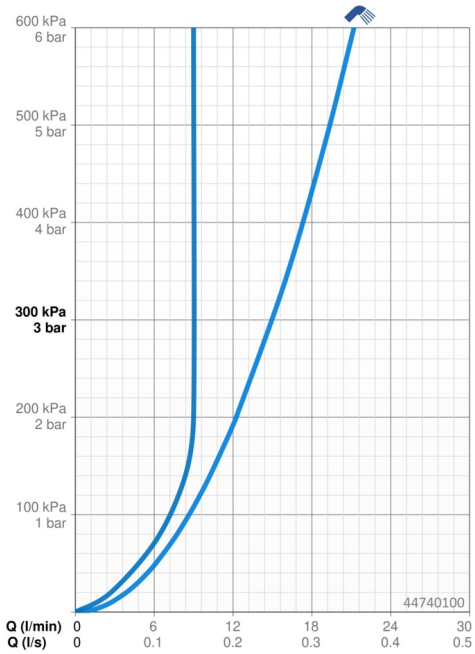

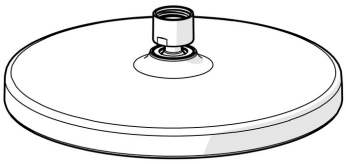

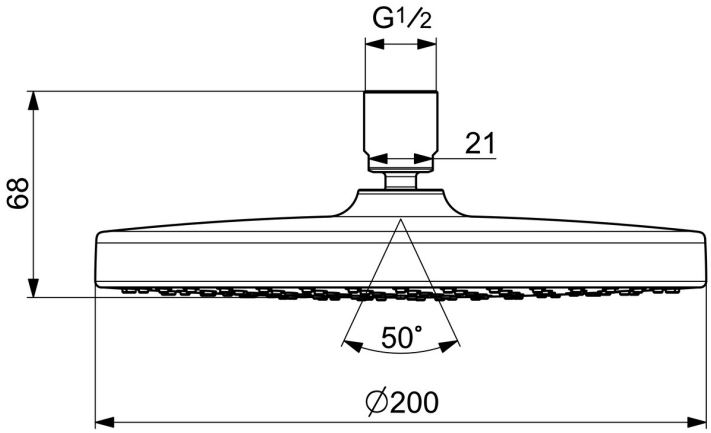

© 2023 Hansa Armaturen GmbH - www.hansa.com - 24.08.2023