HS30

GEBERIT

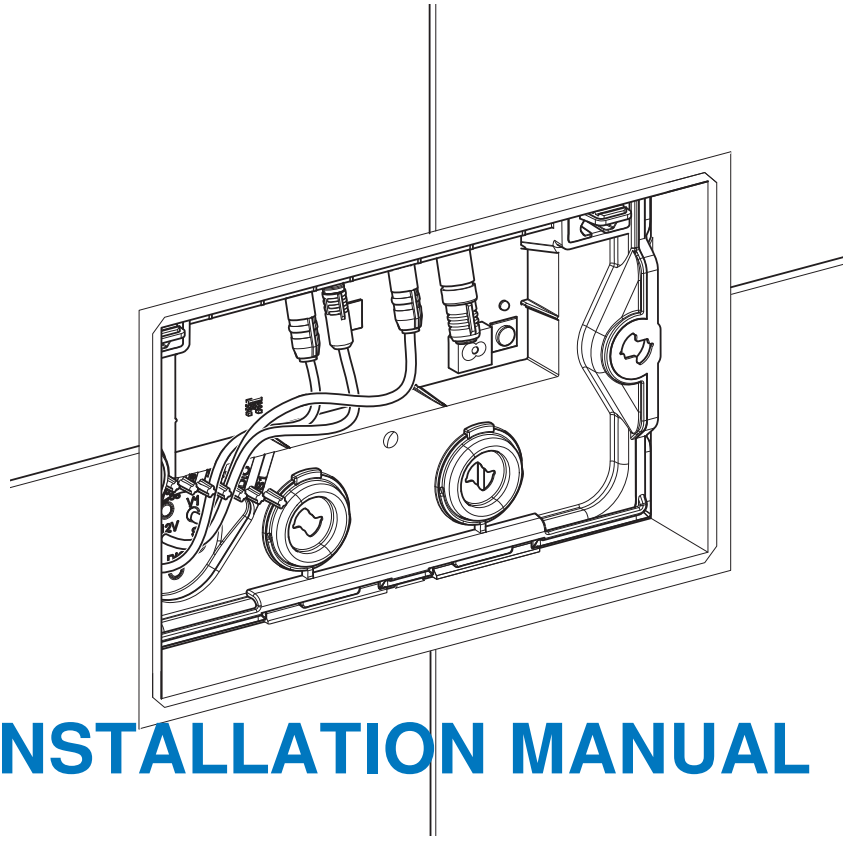

INSTALLATION MANUAL

MONTAGEANLEITUNG
INSTRUCTIONS DE MONTAGE
ISTRUZIONI PER IL MONTAGGIO

KNOW HOW INSTALLED

CONNECT

971.557.00.0(04)

1

1

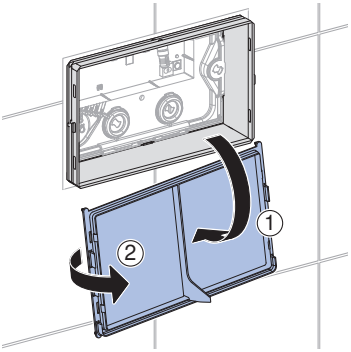

2

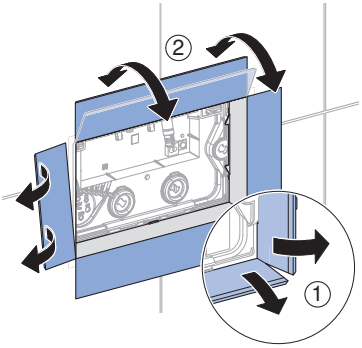

3

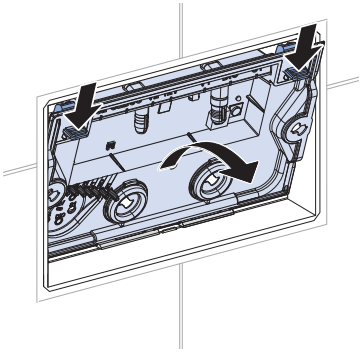

4

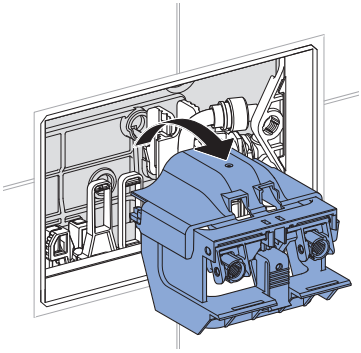

54043206255954059 © 07-2026
971.557.00.0(04)

2

1

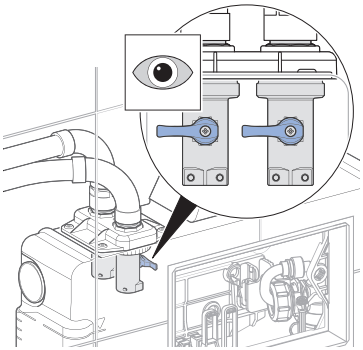

2

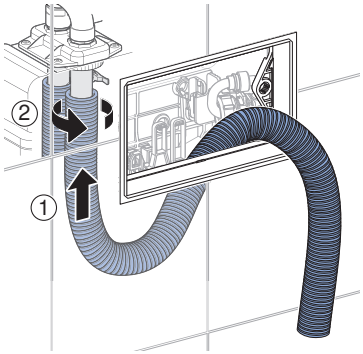

3

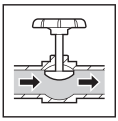

4

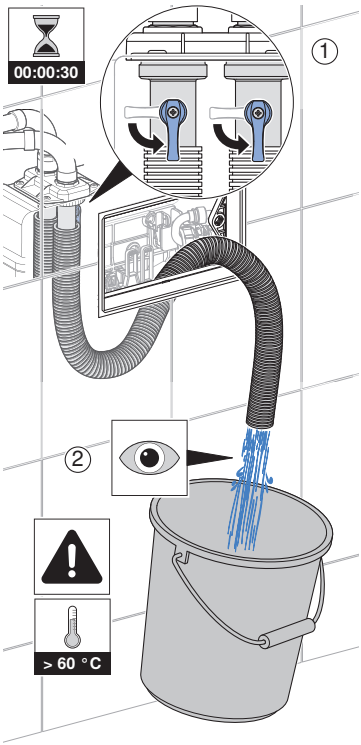

5

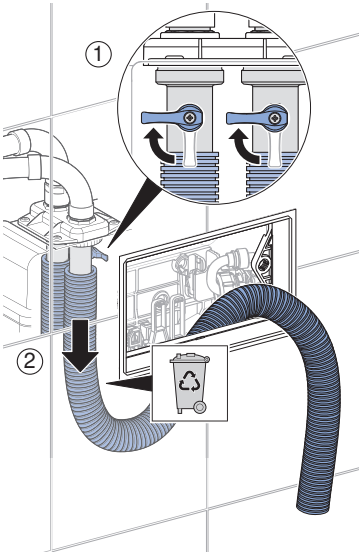

3

✓

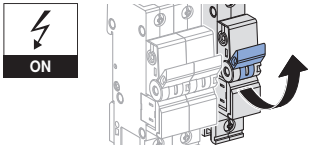

1

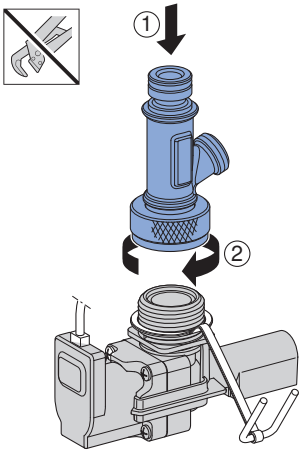

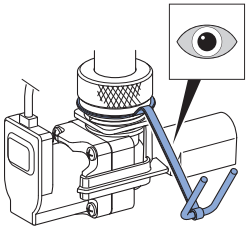

2

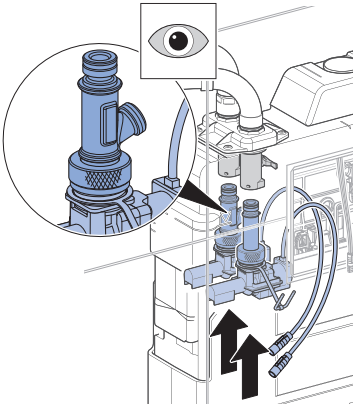

3

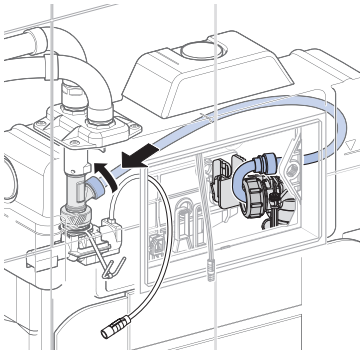

54043206255954059 © 07-2026

4

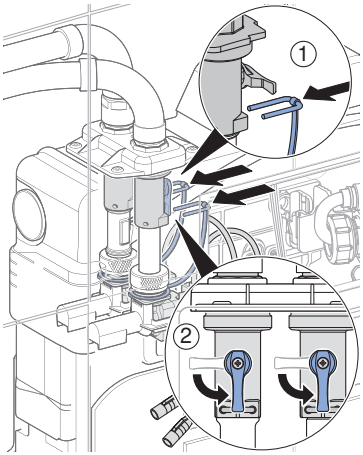
1
2

5

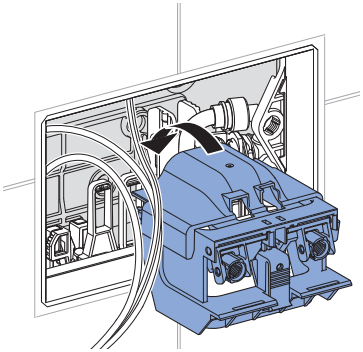

6

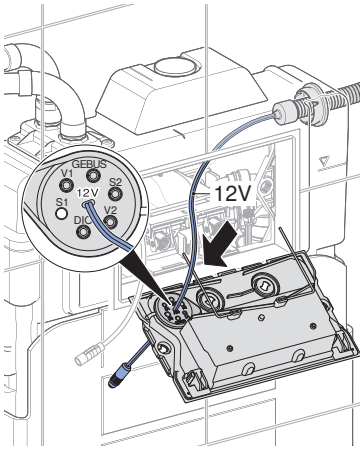
GEBUS
V1
S2
12V
S1
V2
DIG
12V

7

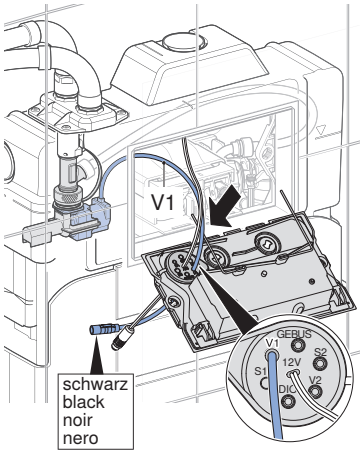
V1
schwarz
black
noir
nero
GEBUS
V1
S2
12V
S1
V2
DIG

8

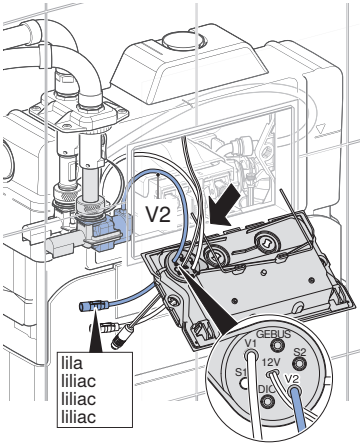

9

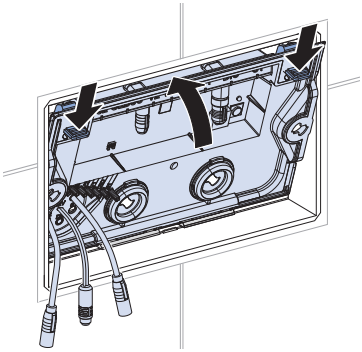

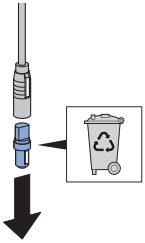

10

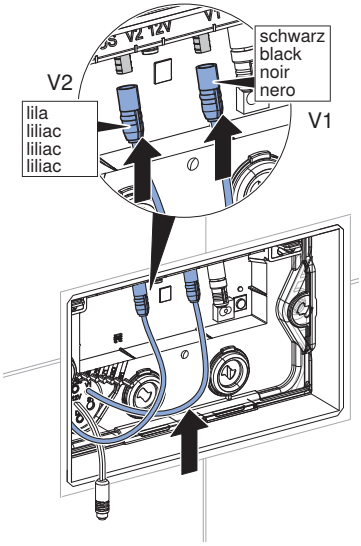

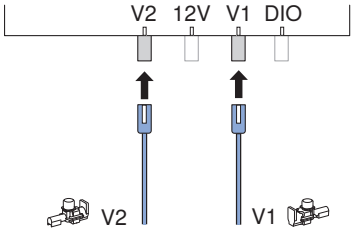

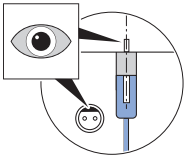

54043206255954059 © 07-2026

11

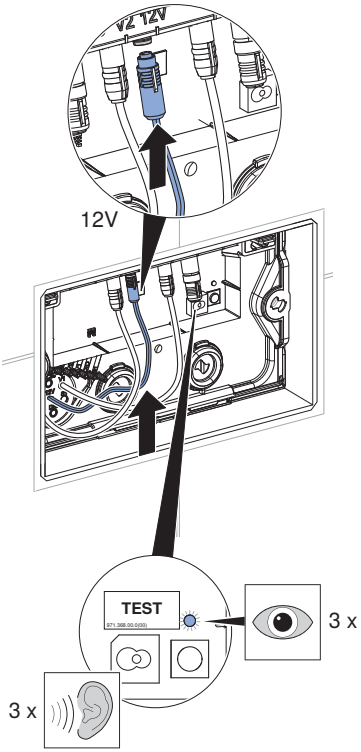

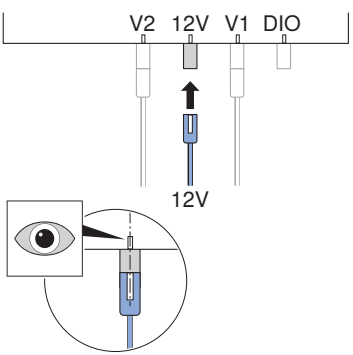

12

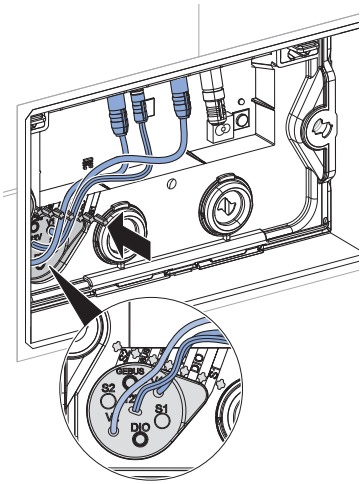

13

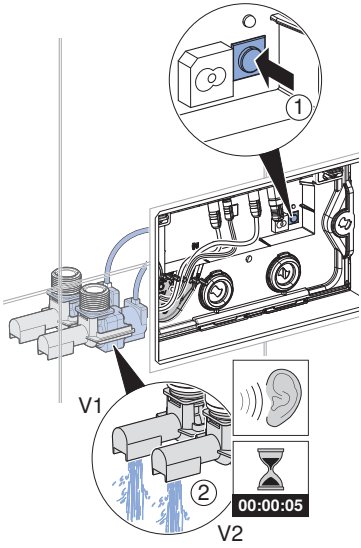

Inbetriebnahme

Geberit Control App

Für Inbetriebnahme, Einstellungen und Störungsdiagnose steht die Geberit Control App zur Verfügung. Die App kommuniziert über eine Bluetooth®-Schnittstelle mit dem Gerät.

Die Geberit Control App ist für Android- und iOS-Smartphones im jeweiligen App Store kostenfrei erhältlich.

Geberit HS30 Hygienespülung in Betrieb nehmen

Voraussetzung

– Um den vollen Funktionsumfang der Geberit Control App nutzen zu können, ist eine Geberit ID erforderlich. Diese kann in der App erstellt werden.

1 QR-Code scannen und Anweisungen auf der Landingpage befolgen.

Geberit Apps

https://gbrt.io/dsvF702

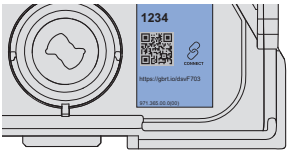

2 Geberit Control App auf Smartphone installieren und öffnen.

3 Unter [Neue Endgeräte] die HS30 Hygienespülung im Unterputzspülkasten auswählen.

4 Verbindung mit Hygienespülung erstellen.

5 Passwort vergeben.

6 Magnetventile konfigurieren.

7 [Geräteeinstellungen] anpassen.

8 Spülprogramme unter [Spüleinstellungen] erfassen.

9 Unter [Information] das [Inbetriebnahmeprotokoll] erstellen und an Betreiber weiterleiten.

Falls die Geberit Hygienespülung durch ein Gebäudeautomationssystem oder eine speicherprogrammierbare Steuerung (SPS) gesteuert wird, müssen keine Spülprogramme erfasst werden.

Werkseinstellungen

Ab Werk ist für jedes Magnetventil eine Intervallspülung eingestellt. Werden keine Spülprogramme erfasst, arbeitet die Hygienespülung mit diesen Werkseinstellungen.

Tabelle 1: Werkseinstellungen

Parameter	Beschreibung	Wert
Spülintervall	Zeitintervall zwischen 2 Spülungen	72 h
Spülmenge	Wassermenge einer Spülung[1)]	3 l
Nutzungs-erkennung	Bei einer Benutzung wird das Spülintervall neu gestartet.	Ein

1) Mit Durchflussbegrenzer 4 l/min

54043206255954059 © 07-2026
971.557.00.0(04)

Anzeige des Betriebszustands

Auf der Steuereinheit der Geberit HS30 Hygienespülung stehen die folgenden Anzeigen und Bedienelemente zur Verfügung:

Tabelle 2: Anzeigen und Bedienelemente

Element	Status	Bedeutung
Status-LED	Aus	• Keine Betriebsspannung
	Leuchtet grün	• Normalbetrieb
	Blinkt grün	• Magnetventil geöffnet
	Leuchtet orange	• Warnung, Diagnose mit Geberit Control App
	Leuchtet rot	• Störung, Diagnose mit Geberit Control App • Grundeinstellungen nicht gesetzt
Taste <Test>	Taste < 5 s drücken	• Magnetventiltest: Nach Loslassen der Taste öffnen die Magnetventile nacheinander für 5 s • Bei aktivem Magnetventiltest: Test abbrechen • Bei aktiver Störung: Summer unterdrücken • Identifikation der Hygienespülung[1)]
	Taste > 5 s drücken	• Pairing mit Geberit Control App ausführen
Summer[2)]	Aus	• Es wird kein akustisches Signal ausgegeben
	Ein	• Nur kritische Fehler: Ein Überlauf und Fehler der Magnetventile werden akustisch angezeigt (Werkseinstellung)
		• Fehler: Alle Fehler werden akustisch angezeigt

1) Bei gedrückter Taste wird die Hygienespülung in der Geberit Control App unter [Meine Endgeräte] markiert.

2) Der Summer lässt sich bei Bedarf über die Geberit Control App im Menü [Einstellungen] anpassen.

Technische Daten

Betriebsspannung	12 V DC
Leistungsaufnahme	7,2 W
Leistungsaufnahme Stand-by	1 W
Schutzart	IP45
Fliessdruck	0,1–10 bar
Maximale Kaltwassertemperatur	25 °C
Spülleistung pro Magnetventil	4 l/min
Funktechnologie	Bluetooth® Low Energy[1)]
Frequenzbereich	2400–2483,5 MHz
Maximale Ausgangsleistung	4 dBm

1) Die Marke Bluetooth® und ihre Logos sind Eigentum von Bluetooth SIG, Inc. und werden durch Geberit unter Lizenz verwendet.

Vereinfachte EU-Konformitätserklärung

Hiermit erklärt Geberit International AG, dass der Funkanlagentyp HS3-SPK-22-A der Richtlinie 2014/53/EU entspricht.

Der vollständige Text der EU-Konformitätserklärung ist unter der folgenden Internetadresse verfügbar: http://doc.geberit.com/971641000.pdf

Entsorgung von Elektro- und Elektronik-Altgeräten



Das Symbol der durchgestrichenen Abfalltonne auf Rädern bedeutet, dass Elektro- und Elektronik-Altgeräte nicht im Restmüll entsorgt werden dürfen, sondern einer getrennten Entsorgung zuzuführen sind. Endnutzer sind gesetzlich verpflichtet, Altgeräte zur fachgerechten Entsorgung an öffentliche Entsorgungsträger, an Vertreiber oder an Geberit zurückzugeben. Zahlreiche Vertreiber von Elektro- und Elektronikgeräten sind zur unentgeltlichen Rücknahme von Elektro- und Elektronik-Altgeräten verpflichtet. Für eine Rückgabe an Geberit ist mit der zuständigen Vertriebs- oder Servicegesellschaft Kontakt aufzunehmen.

Altbatterien und Altakkumulatoren, die nicht vom Altgerät umschlossen sind, sowie Lampen, die zerstörungsfrei aus dem Altgerät entnommen werden können, sind vor der Abgabe an eine Entsorgungsstelle vom Altgerät zu trennen.

Falls personenbezogene Daten im Altgerät gespeichert sind, sind Endnutzer selbst dafür verantwortlich, diese vor der Abgabe an eine Entsorgungsstelle zu löschen.

54043206255954059 © 07-2026
971.557.00.0(04)

Commissioning

Geberit Control app

The Geberit Control app is available for commissioning, making settings and malfunction diagnosis. The app communicates with the device through a Bluetooth® interface.

The Geberit Control app is available free of charge for Android and iOS smartphones in the respective app stores.

Commission the Geberit HS30 hygiene flush unit

Prerequisite

– To use the full range of functions of the Geberit Control app, a Geberit ID is required. This can be created in the app.

1 Scan the QR code and follow the instructions on the landing page.

Geberit Apps

https://gbrt.io/dsvF702

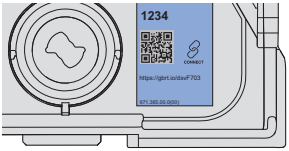

2 Install and open the Geberit Control app using a smartphone.

3 Select the HS30 hygiene flush unit in the concealed cistern under [New end devices].

4 Establish a connection with the hygiene flush unit.

5 Set password.

6 Configure the solenoid valves.

7 Adjust the [device settings].

8 Enter flushing programmes under [Flush settings].

9 Under [Information], create the [commissioning report] and forward it to the operator.

If the Geberit hygiene flush unit is controlled by a building automation system or a programmable logic controller (PLC), no flush programmes need to be entered.

Factory settings

An interval flush is set for each solenoid valve ex works. If no flush programmes are entered, the hygiene flush unit works with these factory settings.

Table 1: Factory settings

Parameter	Description	Value
Flush interval	Interval between 2 flushes	72 h
Flush volume	Amount of water for one flush[1)]	3 l
Usage detection	When used, the flush interval is restarted.	On

1) With 4 l/min flow limiter

Display of operating state

The following displays and controls are provided on the control unit of the Geberit HS30 hygiene flush unit:

Table 2: Displays and controls

Element	Status	Meaning
Status LED	Off	• No operating voltage
	Lights up green	• Normal operation
	Flashes green	• Solenoid valve open
	Lights up orange	• Warning, diagnose with Geberit Control app
	Lights up red	• Malfunction, diagnose with Geberit Control app • Basic settings not configured
<Test> button	Press button for < 5 s	• Solenoid valve test: After releasing the button, the solenoid valves open one after the other for 5 s • When the solenoid valve test is active: Cancel test • In the event of an active malfunction: Suppress buzzer • Identification of the hygiene flush unit[1)]
	Press button for > 5 s	• Pair with the Geberit Control app
Buzzer[2)]	Off	• No acoustic signal will be emitted
	On	• Only critical errors: Overflow and solenoid valve errors will be indicated with an acoustic signal (factory setting)
		• Error: All errors will be indicated with an acoustic signal

1) When the button is pressed, the hygiene flush unit is highlighted in the Geberit Control app under [My end devices].

2) The buzzer can be adapted using the Geberit Control app in the [Settings] menu.

54043206255954059 © 07-2026

Technical data

Operating voltage	12 V DC
Power consumption	7.2 W
Power consumption in standby mode	1 W
Degree of protection	IP45
Flow pressure	0.1–10 bar
Maximum cold-water temperature	25 °C
Flush performance per solenoid valve	4 l/min
Wireless technology	Bluetooth® Low Energy[1)]
Frequency range	2400–2483.5 MHz
Maximum output power	4 dBm

1) The Bluetooth® brand and its logos are the property of Bluetooth SIG, Inc. and are used under licence by Geberit.

Simplified EU declaration of conformity

Geberit International AG hereby declares that the radio equipment type HS3-SPK-22-A is in compliance with Directive 2014/53/EU.

The full text of the EU declaration of conformity is available at the following internet address:
http://doc.geberit.com/971641000.pdf

Disposal of waste electrical and electronic equipment



The symbol of the crossed-out wheeled bin means that waste electrical and electronic equipment (WEEE) must be disposed of separately and not with other non-recyclable waste. End users are legally obliged to return old equipment to public waste disposal authorities, distributors, or Geberit for proper disposal. Many distributors of electrical and electronic equipment are obliged to take back WEEE free of charge. Contact the responsible sales or service company to return the WEEE to Geberit.

Used batteries and accumulators that are not enclosed within the old equipment, as well as lamps that can be removed from the old equipment in a non-destructive manner, must be separated from the old equipment before being handed over to a disposal point.

If personal data is stored on the old equipment, end users themselves are responsible for deleting it before handing it over to a disposal point.

Mise en service

Application Geberit Control

L'application Geberit Control est disponible pour la mise en service, les réglages et le diagnostic d'erreur. L'application communique avec l'appareil via une interface Bluetooth®.

L'application Geberit Control est disponible gratuitement pour les smartphones Android et iOS dans l'App Store correspondant.

Mise en service du rinçage forcé hygiénique Geberit HS30

Condition requise

– Pour pouvoir utiliser l'étendue des fonctions de l'application Geberit Control, un identifiant Geberit est nécessaire. Celui-ci peut être créé dans l'application.

1 Scanner le code QR et suivre les instructions sur la page d'accueil.

Geberit Apps

https://gbrt.io/dsvF702

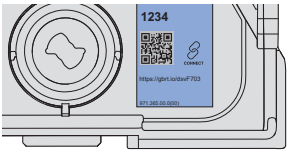

2 Installer l'application Geberit Control sur le smartphone et l'ouvrir.

3 Sous [Nouveaux terminaux], sélectionner le rinçage forcé hygiénique HS30 dans le réservoir à encastrer.

4 Établir la connexion avec le rinçage forcé hygiénique.

5 Attribuer un mot de passe.

6 Configurer les électrovannes.

7 Adapter les [réglages].

8 Saisir les programmes de rinçage sous [Réglages de rinçage].

9 Sous [Information], établir le [protocole de mise en service] et le transmettre à l'exploitant.

Si le rinçage forcé hygiénique Geberit est commandé par un système domotique ou un contrôleur logique programmable (CLP), il n'est pas nécessaire de saisir des programmes de rinçage.

Réglages d'usine

Un rinçage intermittent est réglé en usine pour chaque électrovanne. Si aucun programme de rinçage n'est saisi, le rinçage forcé hygiénique fonctionne avec ces réglages d'usine.

Tableau 1: Réglages d'usine

Paramètres	Description	Valeur
Intervalle de rinçage	Temps écoulé entre 2 rinçages	72 h
Volume de chasse	Volume d'eau d'un rinçage[1)]	3 l
Capteur d'utilisation	En cas d'utilisation, l'intervalle de rinçage est réinitialisé.	Marche

1) Avec limiteur de débit 4 l/min

54043206255954059 © 07-2026

Affichage de l'état de fonctionnement

Les affichages et éléments de commande suivants sont disponibles sur le module de commande du rinçage forcé hygiénique Geberit HS30 :

Tableau 2: Affichages et éléments de commande

Élément	État	Signification
LED d'état	Arrêt	• Pas de tension de fonctionnement
	S'allume en vert	• Fonctionnement normal
	Clignote en vert	• Électrovanne ouverte
	S'allume en orange	• Avertissement, diagnostic avec l'application Geberit Control
	S'allume en rouge	• Dérangement, diagnostic avec l'application Geberit Control • Réglages de base non définis
Touche <Test>	Appuyer sur la touche < 5 s	• Test des électrovannes : après avoir relâché la touche, les électrovannes s'ouvrent l'une après l'autre pendant 5 s • Si le test des électrovannes est actif : annuler le test • En cas de dérangement : désactiver le buzzer • Identification du rinçage forcé hygiénique[1)]
	Appuyer sur la touche > 5 s	• Effectuer le pairage à l'aide de l'application Geberit Control
Buzzer[2)]	Arrêt	• Aucun signal acoustique n'est émis
	Marche	• Erreurs critiques uniquement : tout débordement ou erreur des électrovannes est indiqué par un signal acoustique (réglage d'usine)
		• Erreurs : toutes les erreurs sont indiquées par un signal acoustique

1) En appuyant sur la touche, le rinçage forcé hygiénique est marqué dans l'application Geberit Control sous [Mes terminaux].

2) Le buzzer peut être modifié dans l'application Geberit Control, menu [Réglages].

Caractéristiques techniques

Tension de fonctionnement	12 V DC
Puissance absorbée	7,2 W
Puissance absorbée, standby	1 W
Degré de protection	IP45
Pression d'alimentation	0,1–10 bar
Température maximale de l'eau froide	25 °C
Capacité de rinçage par électrovanne	4 l/min
Technologie radio	Bluetooth® Low Energy[1)]
Plage de fréquence	2400–2483,5 MHz
Puissance de sortie maximale	4 dBm

1) La marque Bluetooth® et ses logos sont la propriété de Bluetooth SIG, Inc. et sont utilisés par Geberit sous licence.

Déclaration de conformité UE simplifiée

Le soussigné, Geberit International AG, déclare que l'équipement radioélectrique du type HS3-SPK-22-A est conforme à la directive 2014/53/UE.

Le texte intégral de la déclaration de conformité UE peut être consulté sur le site : http://doc.geberit.com/971641000.pdf

Élimination des déchets d'équipements électriques et électroniques



Le symbole de la poubelle barrée signifie que les anciens appareils électriques et électroniques ne doivent pas être jetés avec les déchets non triés, mais être éliminés séparément des déchets ménagers. Les utilisateurs finaux sont tenus par la loi de retourner les appareils usagés aux organismes publics chargés de l'élimination des déchets, aux distributeurs ou à Geberit pour qu'ils soient éliminés de manière appropriée. De nombreux distributeurs sont tenus de reprendre gratuitement les appareils électriques et électroniques usagés. Pour un retour à Geberit, il convient de prendre contact avec la société de distribution ou de service compétente.

Les piles et accumulateurs usagés ainsi que les lampes accessibles doivent être retirés de l'appareil avant son dépôt en déchetterie ou centre d'élimination des déchets.

Si des données personnelles sont stockées dans l'appareil usagé, il incombe aux utilisateurs finaux de les effacer avant de l'éliminer.

54043206255954059 © 07-2026
971.557.00.0(04)

Messa in funzione

Geberit Control App

Per la messa in funzione, le regolazioni e la diagnostica dei malfunzionamenti è disponibile l'app Geberit Control. L'app comunica con l'apparecchio tramite un'interfaccia Bluetooth®.

L'app Geberit Control è disponibile gratuitamente per smartphone Android e iOS nel rispettivo App Store.

Messa in funzione del dispositivo antiristagno Geberit HS30

Prerequisito

– Per poter utilizzare l'intera gamma di funzioni della Geberit Control App, è necessario un ID Geberit. Questo può essere creato nell'app.

1 Scansionare il codice QR e attenersi alle istruzioni indicate sulla landing page.

Geberit Apps

https://gbrt.io/dsvF702

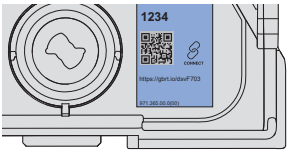

2 Installare la Geberit Control App sullo smartphone e aprirla.

3 Alla voce [Nuovi terminali], selezionare il dispositivo antiristagno HS30 nella cassetta di risciacquo da incasso.

4 Creare il collegamento con il dispositivo antiristagno.

5 Assegnare una password.

6 Configurare le valvole elettromagnetiche.

7 Adattare le [regolazioni].

8 Acquisire i programmi di risciacquo alla voce [Impostazioni di risciacquo].

9 Alla voce [Informazioni], creare il [protocollo di messa in servizio] e inoltrarlo al gestore.

Se il dispositivo antiristagno Geberit viene controllato da un sistema centralizzato di controllo dell'edificio o da un comando programmabile per salvare in memoria (PLC), non è necessario acquisire alcun programma di risciacquo.

Impostazioni predefinite

Per ogni valvola elettromagnetica, è impostato di fabbrica un risciacquo ad intervallo. Se non sono stati acquisiti programmi di risciacquo, il dispositivo antiristagno funziona con queste impostazioni predefinite.

Tabella 1: Impostazioni predefinite

Parametro	Descrizione	Valore
Intervallo di risciacquo	Intervallo di tempo tra 2 risciacqui	72 h
Volume di risciacquo	Quantità d'acqua di un risciacquo[1)]	3 l
Identificatore dell'utilizzo	L'intervallo di risciacquo viene riavviato in caso di utilizzo.	On

1) Con riduttore di flusso 4 l/min

Indicazione dello stato di funzionamento

Sull'unità di comando del dispositivo antiristagno Geberit HS30 sono disponibili le seguenti indicazioni e i seguenti elementi d'uso:

Tabella 2: Indicatori ed elementi d'uso

Elemento	Stato	Significato
LED di stato	Off	• Nessuna tensione d'esercizio
	Luce fissa verde	• Funzionamento normale
	Lampeggia in verde	• Valvola elettromagnetica aperta
	Luce fissa arancione	• Avvertenza, diagnostica dei malfunzionamenti con la Geberit Control App
	Luce fissa rossa	• Anomalia di funzionamento, diagnostica dei malfunzionamenti con la Geberit Control App • Regolazioni di base non impostate
Pulsante <Test>	Premere il pulsante < 5 s	• Test valvole elettromagnetiche: dopo aver rilasciato il pulsante, le valvole elettromagnetiche si aprono una dopo l'altra per 5 s • Quando il test valvole elettromagnetiche è attivo: interrompere il test • In caso di anomalia di funzionamento attiva: tacitare il cicalino • Identificazione del dispositivo antiristagno[1)]
	Premere il pulsante per > 5 s	• Eseguire il pairing con l'app Geberit Control
Cicalino[2)]	Off	• Non viene emesso alcun segnale acustico
	On	• Solo errori critici: un troppopieno ed errori delle valvole elettromagnetiche vengono indicati in modo acustico (impostazione predefinita)
		• Errore: tutti gli errori vengono indicati in modo acustico

1) Con il pulsante premuto, il dispositivo antiristagno viene selezionato nell'app Geberit Control alla voce [I miei terminali].

2) All'occorrenza, è possibile adattare il cicalino tramite la Geberit Control App nel menu [Impostazioni].

5404320625595405 9 © 07-2026
971.557.00.0(04)

Dati tecnici

Tensione d'esercizio	12 V DC
Potenza assorbita	7,2 W
Potenza assorbita in standby	1 W
Grado di protezione	IP45
Pressione dinamica	0,1–10 bar
Temperatura massima dell'acqua fredda	25 °C
Capacità di risciacquo per valvola elettromagnetica	4 l/min
Tecnologia radio	Bluetooth® Low Energy[1)]
Campo di frequenza	2400–2483,5 MHz
Massima potenza di uscita	4 dBm

1) Il marchio Bluetooth® e i suoi loghi sono proprietà di Bluetooth SIG, Inc. e vengono utilizzati da Geberit sotto licenza.

Dichiarazione di conformità UE semplificata

Con la presente, Geberit International AG dichiara che il tipo di apparecchiatura radio HS3-SPK-22-A è conforme alla direttiva 2014/53/UE.

Il testo completo della dichiarazione di conformità UE è disponibile al seguente indirizzo Internet:
http://doc.geberit.com/971641000.pdf

Smaltimento degli apparecchi elettrici ed elettronici usati



Il simbolo del bidone dell'immondizia su ruote con una croce sopra indica che i Rifiuti da Apparecchiature Elettriche ed Elettroniche (RAEE) non vanno smaltiti nella raccolta indifferenziata, ma conferiti nella raccolta differenziata. Gli utenti finali sono legalmente obbligati a riconsegnare le vecchie apparecchiature ai centri di raccolta pubblici, al rivenditore o a Geberit perché vengano smaltite. Molti rivenditori di apparecchiature elettriche ed elettroniche sono obbligati a ritirare gratuitamente i RAEE. Per la restituzione a Geberit è necessario contattare la società di vendita o di assistenza responsabile.

Le batterie e gli accumulatori usati che non sono racchiusi nel vecchio apparecchio, nonché le lampade che possono essere rimosse dall'apparecchio vecchio senza essere distrutte, devono essere separati dal vecchio apparecchio prima di essere consegnati a un centro di smaltimento.

Se nell'apparecchio vecchio sono memorizzati dati personali, gli utenti finali sono responsabili della loro eliminazione prima della consegna a un centro di smaltimento.

Inbedrijfstelling

Geberit Control app

De Geberit Control app is beschikbaar voor inbedrijfstelling, instellingen en storingsdiagnose. De app communiceert met het apparaat via een Bluetooth-interface.

De Geberit Control app is voor Android- en iOS-smartphones in de respectievelijke App Store gratis verkrijgbaar.

Geberit HS30 hygiënespoeling in bedrijf nemen

Voorwaarde

– Om alle functies van de Geberit Control app te kunnen gebruiken, is een Geberit ID vereist. Deze kan in de app worden aangemaakt.

1 QR-code scannen en de instructies op de landingspagina volgen.

Geberit Apps

https://gbrt.io/dsvF702

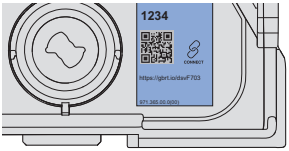

2 Geberit Control app op smartphone installeren en openen.

3 Onder [Nieuwe eindapparaten] de HS30 hygiënespoeling in het inbouwreservoir selecteren.

4 Verbinding met hygiënespoeling tot stand brengen.

5 Wachtwoord toewijzen.

6 Magneetventielen configureren.

7 [Instellingen] aanpassen.

8 Spoelprogramma's onder [Spoelinstellingen] registreren.

9 Maak onder [Informatie] het [inbedrijfstellingsprotocol] aan en stuur het door naar de beheerder.

Als de Geberit hygiënespoeling wordt gestuurd door een gebouwautomatiseringssysteem of een PLC (Programmable Logic Controller), hoeven er geen spoelprogramma's te worden geregistreerd.

Fabrieksinstellingen

Vanaf de fabriek is een intervalspoeling ingesteld voor elk magneetventiel. Als er geen spoelprogramma's zijn geregistreerd, werkt de hygiënespoeling met deze fabrieksinstellingen.

Tabel 1: Fabrieksinstellingen

Parameter	Omschrijving	Waarde
Spoelinterval	Tijdsinterval tussen 2 spoelingen	72 h
Spoelhoeveelheid	Watervolume van een spoeling[1)]	3 l
Gebruikersdetectie	Bij een gebruik wordt het spoelinterval opnieuw gestart.	Aan

1) Met volumestroombegrenzer 4 l/min

5404320625595405 9 © 07-2026
971.557.00.0(04)

Display van de bedrijfstoestand

Op de besturingseenheid van de Geberit HS30 hygiënespoeling zijn de volgende displays en bedieningselementen beschikbaar:

Tabel 2: Weergaven en bedieningselementen

Element	Status	Betekenis
Status-led	Uit	• Geen bedrijfsspanning
	Brandt groen	• Normaal bedrijf
	Knippert groen	• Magneetventiel geopend
	Brandt oranje	• Waarschuwing, diagnose met Geberit Control app
	Brandt rood	• Storing, diagnose met Geberit Control app • Basisinstellingen niet ingesteld
Toets <Test>	Toets < 5 s indrukken	• Magneetventieltest: na het loslaten van de toets openen de magneetventielen na elkaar gedurende 5 s • Wanneer de magneetventieltest actief is: test annuleren • Bij actieve storing: zoemer onderdrukken • Identificatie van de hygiënespoeling[1)]
	Toets > 5 s indrukken	• Pairing met Geberit Control app uitvoeren
Zoemer[2)]	Uit	• Er wordt geen akoestisch signaal gegeven
	Aan	• Alleen kritieke fouten: Een overloop en fouten van de magneetventielen worden akoestisch weergegeven (fabrieksinstelling)
		• Fouten: Alle fouten worden akoestisch weergegeven

1) Als de toets wordt ingedrukt, wordt de hygiënespoeling in de Geberit Control app onder [Mijn eindapparaten] gemarkeerd.

2) De zoemer kan indien nodig via de Geberit Control app in het menu [Instellingen] worden aangepast.

Technische gegevens

Bedrijfsspanning	12 V DC
Opgenomen vermogen	7,2 W
Opgenomen vermogen in stand-by	1 W
Beschermingsgraad	IP45
Stromingsdruk	0,1–10 bar
Maximale koudwatertemperatuur	25 °C
Spoelcapaciteit per magneetventiel	4 l/min
Draadloze technologie	Bluetooth® Low Energy[1)]
Frequentiebereik	2400–2483,5 MHz
Maximaal uitgangsvermogen	4 dBm

1) Het merk Bluetooth® en zijn logo's zijn eigendom van Bluetooth SIG, Inc. en worden door Geberit onder licentie gebruikt.

Vereenvoudigde EU-conformiteitsverklaring

Hierbij verklaar ik Geberit International AG, dat het type radioapparatuur HS3-SPK-22-A conform is met Richtlijn 2014/53/EU.

De volledige tekst van de EU-conformiteitsverklaring kan worden geraadpleegd op het volgende internetadres:
http://doc.geberit.com/971641000.pdf

Afvoer van afgedankte elektrische en elektronische apparatuur



Het symbool van de doorgekruiste afvalbak op wielen betekent dat afgedankte elektrische en elektronische apparatuur niet samen met het restafval mag worden verwijderd, maar gescheiden moet worden afgevoerd. Eindgebruikers zijn wettelijk verplicht oude apparaten in te leveren bij openbare afvalverwijderingsinstanties, bij distributeurs of bij Geberit voor correcte afvoer. Veel distributeurs van elektrische en elektronische apparatuur zijn verplicht afgedankte elektrische en elektronische apparatuur kosteloos terug te nemen. Neem voor een retourzending naar Geberit contact op met het verantwoordelijke verkoop- of servicebedrijf.

Gebruikte batterijen en accu's die niet in het oude apparaat zijn ingesloten, alsmede lampen die uit het oude apparaat kunnen worden verwijderd zonder te worden vernietigd, moeten van het oude apparaat worden gescheiden alvorens het bij een afvalverwijderingspunt in te leveren.

Als op het oude apparaat persoonsgegevens zijn opgeslagen, zijn de eindgebruikers zelf verantwoordelijk voor het wissen ervan voordat zij het apparaat bij een afvalverwijderingspunt inleveren.

5404320625595405 9 © 07-2026
971.557.00.0(04)

Üzembe helyezés

Geberit Control alkalmazás

A Geberit Kontroll alkalmazás elérhető üzembe helyezéshez, beállításokhoz és üzemzavar-diagnosztikához. Az alkalmazás Bluetooth®-interfészen keresztül kommunikál a berendezéssel.

A Geberit Kontroll alkalmazás Android és iOS operációs rendszerű okostelefonokhoz a megfelelő App Store-ban ingyenesen elérhető.

A Geberit HS30 higiéniai öblítőberendezés üzembe helyezése

Előfeltétel

– Az Geberit Kontroll alkalmazás összes funkciójának használatához Geberit azonosító szükséges. Ezt az alkalmazásban lehet létrehozni.

1 Olvassa be a QR-kódot, és kövesse a céloldalon található utasításokat.

Geberit Apps

https://gbrt.io/dsvF702

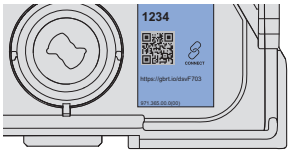

2 Telepítse és nyissa meg a Geberit Kontroll alkalmazást az okostelefonján.

3 Az [Új végberendezések] alatt válassza ki a falsík alatti öblítőtartályba szerelt HS30 higiéniai öblítőberendezést.

4 Hozza létre a kapcsolatot a higiéniai öblítőberendezéssel.

5 Adja meg a jelszót.

6 Konfigurálja a mágnesszelepeket.

7 Módosítsa a [Beállítás] opciót.

8 Az öblítési programokat az [Öblítési beállítások] alatt rögzítse.

9 Az [Információ] alatt hozza létre az [üzembe helyezési protokollt], és továbbítsa azt az üzemeltetőnek.

Ha a Geberit higiéniai öblítőberendezést egy épületautomatizálási rendszer vagy egy programozható logikai vezérlő (PLC) vezérli, akkor nem kell öblítési programokat rögzíteni.

Gyári beállítások

Gyárilag minden egyes mágnesszelephez egy közbenső öblítés van beállítva. Ha nincs rögzítve öblítési program, a higiéniai öblítőberendezés ezekkel a gyári beállításokkal működik.

Táblázat 1: Gyári beállítások

Paraméterek	Leírás	Érték
Öblítési intervallum	2 öblítés közötti időintervallum	72 h
Öblítési mennyiség	Egy öblítés vízmennyisége[1)]	3 l
Használatér-zékelés	Egy használat esetén az öblítési intervallum újraindul.	Be

1) 4 l/perc térfogatáram korlátozóval

Az üzemállapot kijelzése

A Geberit HS30 higiéniai öblítőberendezés vezérlőegységén a következő kijelzők és kezelőegységek érhetők el:

Táblázat 2: Kijelzők és kezelőegységek

Szerelőelem	Állapot	Jelentés
Állapotjelző LED	Ki	• Nincs üzemi feszültség
	Zölden világít	• Normál üzem
	Zölden villog	• Mágnesszelep nyitva
	Narancssárgán világít	• Figyelmeztetés, üzemzavar-diagnosztika a Geberit Kontroll alkalmazással
	Vörösen világít	• Üzemzavar, üzemzavar-diagnosztika a Geberit Kontroll alkalmazással • Alapbeállítás nincs beállítva
<Teszt> nyomógomb	Nyomja le a gombot < 5 mp-ig	• Mágnesszelepteszt: a nyomógomb felengedése után nyissa ki a mágnesszelepeket egymás után 5 másodpercre • Aktív mágnesszelepteszt esetén: teszt megszakítása • Aktív üzemzavar esetén: zümmögő leállítása • A higiéniai öblítőberendezés azonosítása[1)]
	Nyomja le a gombot > 5 mp-ig	• Társítás végrehajtása a Geberit Kontroll alkalmazással
Zümmögő[2)]	Ki	• Nem hallható akusztikai jelzés
	Be	• Csak súlyos hibák: A túlfolyást és a mágnesszelepek meghibásodását hangjelzés jelzi (gyári beállítás)
		• Hiba: Az összes hibát hangjelzés jelzi

1) A gomb megnyomásakor megjelöli a higiéniai öblítőberendezést a Geberit Kontroll alkalmazásban a [Saját eszközök] alatt.

2) A zümmögőt szükség esetén a Geberit Kontroll alkalmazás [Beállítások] menüben lehet beállítani.

54043206255954059 © 07-2026

Műszaki adatok

Üzemi feszültség	12 V DC
Teljesítményfelvétel	7,2 W
Teljesítményfelvétel készenléti állapotban	1 W
Érintésvédelmi osztály	IP45
Víznyomás	0,1–10 bar
Maximális hidegvíz-hőmérséklet	25 °C
Öblítési teljesítmény mágnesszelepenként	4 l/min
Vezeték nélküli technológia	Bluetooth® Low Energy[1)]
Frekvenciatartomány	2400–2483,5 MHz
Max. kimenő teljesítmény	4 dBm

1) A Bluetooth® márka és logói a Bluetooth SIG, Inc. tulajdonát képezik és a Geberit licenccel használja őket.

Egyszerűsített EU-megfelelőségi nyilatkozat

A Geberit International AG igazolja, hogy a HS3-SPK-22-A típusú rádióberendezés megfelel a 2014/53/EU irányelvnek.

Az EU-megfelelőségi nyilatkozat teljes szövege elérhető a következő internetes címen:
http://doc.geberit.com/971641000.pdf

Az elektromos és elektronikus berendezések hulladékainak ártalmatlanítása



Az áthúzott kerekes szemeteskukát ábrázoló szimbólum azt jelenti, hogy az elektromos és elektronikus berendezések hulladékait nem szabad a kommunális szemétbe dobni, hanem külön kell ártalmatlanítani. A végfelhasználók a jogszabályok értelmében kötelesek visszaadni a régi berendezéseket szakszerű ártalmatlanítás céljából a közhasznú hulladékgazdálkodási hatóságoknak, a forgalmazóknak vagy a Geberit vállalatnak. Az elektromos és elektronikus berendezések forgalmazóinak jelentős része köteles az elektromos és elektronikus berendezések hulladékait díjmentesen visszavenni. A Geberit vállalathoz való visszaküldéssel kapcsolatban érdeklődjön az illetékes nagykereskedőnél vagy szervizcégnél.

A régi elemeket és akkumulátorokat, amelyek nincsenek beépítve a régi berendezésbe, valamint a lámpákat, amelyek roncsolásmentesen kivehetők a régi berendezésből, el kell távolítani, mielőtt a régi berendezést leadja a hulladéklerakóba.

Amennyiben a régi berendezésben személyes adatok vannak tárolva, a végfelhasználó felelőssége azok törlése, mielőtt a berendezést leadja a hulladéklerakóba.

Zagon

Aplikacija Geberit Control

Aplikacija Geberit Control je na voljo za zagon, nastavitve in diagnosticiranje napak. Aplikacija komunicira z napravo prek vmesnika Bluetooth®.

Aplikacija Geberit Control je brezplačno na voljo za pametne telefone z operacijskima sistemoma Android in iOS v trgovini App Store.

Zagon higienskega splakovalnika Geberit HS30

Pogoj

– Za uporabo vseh funkcij aplikacije Geberit Control je potreben ID Geberit. To lahko ustvarite v aplikaciji.

1 Skenirajte kodo QR in sledite navodilom na ciljni strani.

Geberit Apps

https://gbrt.io/dsvF702

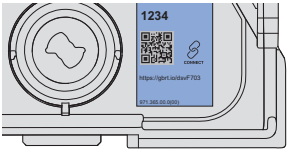

2 Namestite aplikacijo Geberit Control na pametni telefon in jo odprite.

3 Pojdite na [Nove končne naprave] in izberite higienski splakovalnik HS30 v podometnem splakovalniku.

4 Vzpostavite povezavo s higienskim splakovanjem.

5 Geslo je že dodeljeno.

6 Konfigurirajte magnetne ventile.

7 Prilagodite [nastavitve naprave].

8 Programe splakovanja zabeležite pod [Nastavitve splakovanja].

9 Pod [Informacije] ustvarite [poročilo o zagonu] in ga posredujte upravljavcu.

Če je higienski splakovalnik Geberit nadzorovan s centralnim nadzornim sistemom zgradbe ali programirljivim logičnim krmilnikom (PLC), programov splakovanja ni treba beležiti.

Tovarniške nastavitve

Za vsak magnetni ventil je nastavljen interval splakovanja. Če ni vnesen noben program splakovanja, higienski splakovalnik deluje s temi tovarniškimi nastavitvami.

Tabela 1: Tovarniške nastavitve

Parametri	Opis	Vrednost
Splakovalni interval	Časovni interval med 2 splakovanjema	72 h
Količina splakovanja	Količina vode za splakovanje[1)]	3 l
Prepoznavanje uporabe	Pri ročni uporabi se splakovalni interval znova zažene.	Vklop

1) Z omejevalnikom pretoka 4 l/min

54043206255954059 © 07-2026
971.557.00.0(04)

Prikaz stanja delovanja

Na krmilni enoti Geberit HS30 so na voljo naslednji zasloni in upravljalni elementi:

Tabela 2: Prikazi in upravljalni elementi

Element	Stanje	Pomen
LED-dioda za prikaz stanja	Izklopljeno	• Ni obratovalne napetosti
	Sveti zeleno	• Normalno delovanje
	Utripa zeleno	• Odprt magnetni ventil
	Sveti oranžno	• Opozorilo, diagnostika z aplikacijo Geberit Control
	Sveti rdeče	• Motnja, diagnostika z aplikacijo Geberit Control • Osnovne nastavitve niso nastavljene
Tipka <Test>	Pritisnite tipko za manj kot 5 s	• Preizkus magnetnega ventila: po sprostitvi tipke se magnetni ventili odprejo eden za drugim za 5 s • Ko je test magnetnega ventila aktiven: prekličite preizkus • Pri aktivni motnji: začasno onemogočite brenčalo • Identifikacija higienskega splakovanja[1)]
	Pritisnite tipko za več kot 5 s	• Izvedite seznanjanje z aplikacijo Geberit Control
Brenčalo[2)]	Izklopljeno	• Ne pride do sproženja zvočnega signala
	Vklopljeno	• Samo za kritične napake: Prelivanje in napaka magnetnih ventilov se prikažejo z zvokom (tovarniška nastavitev)
		• Napaka: Vse napake so prikazane akustično

1) Ob pritisku na tipko se v aplikaciji Geberit Control na naslovu [Moje končne naprave] poudari možnost higienskega splakovanja.

2) Brenačlo se lahko po potrebi prilagodi prek aplikacije Geberit Control v meniju [Nastavitve].

Tehnični podatki

Obratovalna napetost	12 V DC
Poraba energije	7,2 W
Poraba energije v stanju pripravljenosti	1 W
Vrsta zaščite	IP45
Tlak pretoka	0,1–10 bar
Maksimalna temperatura hladne vode	25 °C
Zmogljivost splakovanja na magnetni ventil	4 l/min
Radijska tehnologija	Bluetooth® Low Energy[1)]
Frekvenčno območje	2400–2483,5 MHz
Maksimalna izhodna moč	4 dBm

1) Znamka Bluetooth® in njeni logotipi so last družbe Bluetooth SIG, Inc., Geberit pa jih uporablja na podlagi licence.

Poenostavljena izjava EU o skladnosti

Geberit International AG potrjuje, da je tip radijske opreme HS3-SPK-22-A skladen z Direktivo2014/53/EU.

Celotno besedilo izjave EU o skladnosti je na voljo na naslednjem spletnem naslovu: http://doc.geberit.com/971641000.pdf

Odstranjevanje odpadne električne in elektronske opreme



Simbol prečrtanega zabojnika na kolesih pomeni, da odpadne električne in elektronske opreme ni dovoljeno odlagati med ostale odpadke, temveč jo je treba odstraniti ločeno. Končni uporabniki so zakonsko obvezani, da stare naprave predajo javnim organom za odstranjevanje odpadkov, distributerjem ali jih vrnejo proizvajalcu Geberit, kjer bodo poskrbeli za strokovno odstranjevanje. Številni distributerji električne in elektronske opreme so obvezani, da brezplačno prevzamejo odpadno električno in elektronsko opremo. Če želite stare naprave vrniti proizvajalcu Geberit, stopite v stik s pristojnim prodajnim ali servisnim podjetjem.

Odpadne baterije in akumulatorje, ki niso vgrajeni v staro napravo, ter sijalke, ki jih je mogoče odstraniti iz stare naprave, ne da bi se pri tem uničile, morate odstraniti iz stare naprave, preden jih predate službi za odstranjevanje odpadkov.

Če so v stari napravi shranjeni osebni podatki, jih morajo končni uporabniki sami izbrisati, preden napravo predajo službi za odstranjevanje odpadkov.

54043206255954059 © 07-2026
971.557.00.0(04)

Puštanje u pogon

Aplikacija Geberit Control

Za puštanje u pogon, postavke i dijagnozu smetnji dostupna je aplikacija Geberit Control. Aplikacija komunicira s uređajem putem Bluetooth® sučelja.

Aplikacija Geberit Control besplatno je dostupna u trgovini aplikacijama za Android i iOS pametne telefone.

Puštanje u pogon Geberit uređaja za higijensko ispiranje HS30

Preduvjet

– Kako biste se mogli koristiti punim opsegom funkcija aplikacije Geberit Control, potreban vam je Geberit ID. On se može izraditi u aplikaciji.

1 Skenirajte QR kôd i slijedite upute na odredišnoj stranici.

Geberit Apps

https://gbrt.io/dsvF702

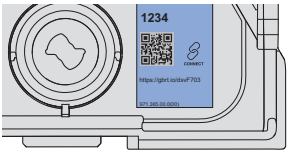

2 Instalirajte i otvorite aplikaciju Geberit Control na pametnom telefonu.

3 U odjeljku [Novi krajnji uređaji] odaberite uređaj za higijensko ispiranje HS30 u ugradbenom vodokotliću.

4 Uspostavite vezu s uređajem za higijensko ispiranje.

5 Postavite lozinku.

6 Konfigurirajte magnetne ventile.

7 Prilagodite [Podešavanje].

8 Snimite programe ispiranja u odjeljku [Postavke ispiranja].

9 U odjeljku [Informacije] izradite [Protokol puštanja u pogon] i proslijedite ga rukovatelju.

Ako Geberit uređajem za higijensko ispiranje upravlja sustav automatizacije zgrade ili programabilni logički kontroler (PLC), nije potrebno snimiti programe ispiranja.

Tvorničke postavke

Programirano higijensko ispiranje tvornički je namješteno za svaki magnetni ventil. Ako se programi ispiranja ne snimaju, uređaj za higijensko ispiranje radi s tim tvorničkim postavkama.

Tablica 1: Tvorničke postavke

Parametri	Opis	Vrijednost
Interval ispiranja	Vremenski interval između 2 ispiranja	72 h
Količina ispiranja	Količina vode jednog ispiranja[1)]	3 l
Prepoznavanje uporabe	Interval ispiranja ponovno se pokreće prilikom uporabe.	Uključeno

1) S graničnikom protoka 4 l/min

Prikaz pogonskog stanja

Na upravljačkoj jedinici Geberit HS30 uređaja za higijensko ispiranje dostupni su sljedeći prikazi i opslužni elementi:

Tablica 2: Prikazi i opslužni elementi

Element	Stanje	Značenje
LED dioda	Isključeno	• Nema radnog napona
	Svijetli zeleno	• Normalni pogon
	Treperi zeleno	• Magnetni ventil je otvoren
	Svijetli narančasto	• Upozorenje, dijagnoza pomoću aplikacije Geberit Control
	Svijetli crveno	• Smetnja, dijagnoza pomoću aplikacije Geberit Control • Osnovne postavke nisu postavljene
Tipka <Test>	Pritisnite tipku < 5 s	• Test magnetnih ventila: Nakon otpuštanja tipke magnetni se ventili otvaraju jedan za drugim na 5 s • Kod aktivnog testa magnetnih ventila: prekinite test • Ako je aktivna smetnja: potisnite zujalicu • Identifikacija uređaja za higijensko ispiranje[1)]
	Pritisnite tipku > 5 s	• Izvršite pairing s aplikacijom Geberit Control
Zujalica[2)]	Isključeno	• Ne oglašava se zvučni signal
	Uključeno	• Samo kritične pogreške: U slučaju prelјeva i pogreške magnetnih ventila oglašava se zvučni signal (tvorničke postavke)
		• Pogreška: U slučaju svih pogrešaka oglašava se zvučni signal

1) Kad se pritisne tipka, uređaj za higijensko ispiranje označen je u aplikaciji Geberit Control pod [Moji krajnji uređaji].

2) Zujalica se po potrebi može prilagoditi s pomoću aplikacije Geberit Control u izborniku [Podešavanja].

54043206255954059 © 07-2026

Tehnički podaci

Radni napon	12 V DC
Potrošnja snage	7,2 W
Potrošnja snage u stanju mirovanja	1 W
Stupanj zaštite	IP45
Tlak protoka	0,1 – 10 bar
Maksimalna temperatura hladne vode	25 °C
Učinak ispiranja po magnetnom ventilu	4 l/min
Bežična tehnologija	Bluetooth® Low Energy[1)]
Opseg frekvencije	2400 – 2483,5 MHz
Maksimalna izlazna snaga	4 dBm

1) Marka Bluetooth® i njezini logotipovi vlasništvo su tvrtke Bluetooth SIG, Inc., a Geberit posjeduje licencu za njihovo korištenje.

Pojednostavljena izjava o sukladnosti EU-a

Geberit International AG ovime izjavljuje da je radijska oprema tipa HS3-SPK-22-A u skladu s Direktivom 2014/53/EU.

Cjeloviti tekst izjave o sukladnosti EU-a dostupan je na sljedećoj internetskoj adresi: http://doc.geberit.com/971641000.pdf

Zbrinjavanje starih električnih i elektroničkih uređaja



Simbol prekrižene kante za otpad na kotačićima znači da se stari električni i elektronički uređaji ne smiju zbrinuti zajedno s kućnim otpadom, već se moraju zbrinuti odvojeno. Krajnji korisnici su zakonski obvezni predati stare uređaje javnim tijelima za gospodarenje otpadom, distributerima ili društvu Geberit kako bi se propisno zbrinuli. Brojni distributeri električnih i elektroničkih uređaja dužni su besplatno preuzeti stare električne i elektroničke uređaje. Za povratak uređaja društvu Geberit obratite se nadležnom distributeru ili serviseru.

Stare baterije i akumulatori koji nisu ugrađeni u stari uređaj i svjetiljke koje se mogu ukloniti iz starog uređaja bez nanošenja štete moraju se odvojiti od starog uređaja prije predaje odlagalištu.

Ako su u starom uređaju pohranjeni osobni podaci, krajnji korisnici sami su odgovorni za njihovo brisanje prije predaje uređaja odlagalištu.

Puštanje u rad

Aplikacija Geberit Home

Za puštanje u rad, podešavanja i dijagnozu smetnji možete da koristite aplikaciju Geberit Control. Aplikacija komunicira sa uređajem preko Bluetooth® interfejsa.

Aplikacija Geberit Control je dostupna besplatno za Android i iOS pametne telefone u odgovarajućoj prodavnici aplikacija.

Puštanje Geberit HS30 uređaja za higijensko ispiranje instalacije u rad

Preduslov

– Da biste koristili punu funkcionalnost aplikacije Geberit Control, potreban vam je Geberit ID. Možete da ga kreirate u aplikaciji.

1 Skenirajte QR kôd i sledite uputstva na početnoj stranici.

Geberit Apps

https://gbrt.io/dsvF702

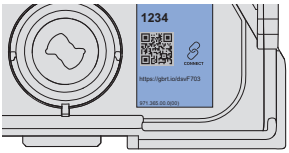

2 Instalirajte aplikaciju Geberit Control na pametnom telefonu i otvorite je.

3 U odeljku [Novi krajnji uređaji] izaberite HS30 uređaj za higijensko ispiranje instalacije u ugradnom vodokotliću.

4 Uspostavite vezu sa uređajem za higijensko ispiranje instalacije.

5 Postavite lozinku.

6 Konfigurišite elektromagnetne ventile.

7 Podesite [Podešavanja uređaja].

8 Definišite programe ispiranja u odeljku [Podešavanja ispiranja].

9 U odeljku [Informacije] kreirajte [Protokol puštanja u rad] i prosledite ga operatoru.

Ako Geberit uređajem za higijensko ispiranje instalacije upravlja automatski sistem zgrade ili programabilni logički kontroler (PLC), nije potrebno definisanje programa ispiranja.

Fabrička podešavanja

Fabrički je podešeno ispiranje u intervalima za svaki elektromagnetni ventil. Ako nisu definisani programi ispiranja, uređaj za higijensko ispiranje instalacije radi sa tim fabričkim podešavanjima.

Tabela 1: Fabrička podešavanja

Parametri	Opis	Vrednost
Interval ispiranja	Vremenski interval između 2 ispiranja	72 h
Količina ispiranja	Količina vode za jedno ispiranje[1)]	3 l
Detekcija korišćenja	Pri korišćenju se interval ispiranja ponovo pokreće.	Uklj.

1) Sa ograničavačem protoka 4 l/min

54043206255954059 © 07-2026
971.557.00.0(04)

Prikaz radnog stanja

Na upravljačkoj jedinici Geberit HS30 uređaja za higijensko ispiranje instalacije su dostupni sledeći indikatori i kontrolni elementi:

Tabela 2: Indikatori i kontrolni elementi

Instalacioni elemenat	Status	Značenje
LED indikator	Isklj.	• Nema radnog napona
	Svetli zeleno	• Normalni rad
	Treperi zeleno	• Elektromagnetni ventil otvoren
	Svetli narandžasto	• Upozorenje, dijagnoza sa aplikacijom Geberit Control
	Svetli crveno	• Smetnja, dijagnoza sa aplikacijom Geberit Control • Osnovna podešavanja nisu postavljena
Taster <Test>	Pritisnite taster < 5 s	• Test elekromagnetnog ventila: nakon puštanja tastera elektromagnetni ventili se otvaraju jedan za drugim na 5 sekundi • Kada je test elektromagnetnog ventila aktivan: otkazati test • Kod aktivne smetnje: potisnuti zujalicu • Identifikacija uređaja za higijensko ispiranje instalacije[1)]
	Pritisnite taster > 5 s	• Uparivanje sa aplikacijom Geberit Control
Zujalica[2)]	Isklj.	• Ne oglašava se akustični signal
	Uklj.	• Samo kritične greške: Indikacija preliva i greške magnetnih ventila je akustični signal (fabrička podešavanja)
		• Greška: Indikacija svih grešaka je akustični signal

1) Pritiskom tastera se uređaj za higijensko ispiranje instalacije u aplikaciji Geberit Control obeležava u stavci [Moji krajnji uređaji].

2) Zujalica se po potrebi može podesiti preko Geberit Control aplikacije i meniju [Podešavanja].

Tehnički podaci

Radni napon	12 V DC
Potrošnja struje	7,2 W
Potrošnja struje u stanju mirovanja	1 W
Stepen zaštite	IP45
Protočni pritisak	0,1–10 bar
Maksimalna temperatura hladne vode	25 °C
Snaga ispiranja za svaki elektromagnetni ventil	4 l/min
Bežična tehnologija	Bluetooth® Low Energy[1)]
Frekventni opseg	2400–2483,5 MHz
Maksimalna izlazna snaga	4 dBm

1) Brend Bluetooth® i njegovi logotipi su vlasništvo Bluetooth SIG, Inc. i Geberit ih koristi pod licencom.

Pojednostavljena EU deklaracija o usaglašenosti

Ovim putem Geberit International AG, izjavljuje da tip radio uređaja HS3-SPK-22-A odgovara smernici 2014/53/EU.

Celokupan tekst EU deklaracije o usaglašenosti je dostupan na sledećoj internet adresi:
http://doc.geberit.com/971641000.pdf

Odlaganje stare električne opreme i upravljačke elektronike



Simbol precrtane korpe za otpad na točkovima znači da se stara električna oprema i upravljačka elektronika ne smeju odlagati u ne-reciklirajući otpad, već se moraju posebno odložiti. Krajnji korisnici imaju zakonsku obavezu da staru opremu vrate javnim nosiocima usluga odlaganja, distributerima ili Geberit u svrhu propisnog odlaganja. Veliki broj distributera električnih uređaja i upravljačke elektronike ima obavezu besplatnog preuzimanja stare električne opreme i upravljačke elektronike. Za vraćanje Geberit potrebno je stupiti u kontakt sa nadležnim prodajnim ili servisnim društvom.

Stare baterije i akumulatori, koji nisu obuhvaćeni starom opremom, kao i lampe koje mogu da se izvade iz stare opreme bez lomljenja, treba da se odvoje od stare opreme pre predaje na mesto za odlaganje.

Ako su u staroj opremi memorisani lični podaci, krajnji korisnici imaju odgovornost da iste izbrišu pre dostavljanja na mesto za odlaganje.

54043206255954059 © 07-2026
971.557.00.0(04)

Vënia në punë

Geberit Control App

Për vënien në punë, për kryerjen e rregullimeve dhe për diagnostikimin e defekteve ofrohet aplikacioni Geberit Control. Aplikacioni komunikon me pajisjen nëpërmjet ndërfaqjes së lidhjes Bluetooth®.

Aplikacioni Geberit Control mund të shkarkohet falas për smartfonët Android dhe iOS në dyqanin përkatës të aplikacioneve.

Vënia në funksionim e qarkulluesit higjienik Geberit HS30

Parakusht

– Për të shfrytëzuar të gjithë gamën e funksioneve të aplikacionit Geberit Control nevojitet një Geberit ID. Kjo mund të krijohet në aplikacion.

1 Skanoni kodin QR dhe ndiqni instruksionet në faqen kryesore.

Geberit Apps

https://gbrt.io/dsvF702

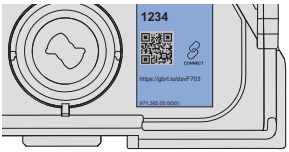

2 Instaloni aplikacionin Geberit Control në smartfon dhe hapni aplikacionin.

3 Te [Pajisje fundore të reja], zgjidhni qarkulluesin higjienik HS30 te kaseta e shkarkimit inkaso.

4 Vendosni lidhjen me qarkulluesin higjienik.

5 Futni fjalëkalimin.

6 Konfiguroni elektrovalvulën.

7 Rregulloni vlerat te [Cilësimet e pajisjes].

8 Vendosni programet e shpëlarjes te [Cilësimet e shpëlarjes].

9 Tek [Informacioni], krijoni [Protokolli i vënies në punë] dhe përcilleni atë tek operatori.

Nëse qarkulluesi higjienik Geberit do të komandohet nëpërmjet një sistemi të automatizimit të ndërtesës apo përmes një njësie komandimi me kontrollues logjik të programueshëm (PLC), nuk nevojitet të regjistrohet asnjë program shpëlarjeje.

Cilësimet nga fabrika

Fabrika i ka përcaktuar një shpëlarje me intervale çdo elektrovalvule. Nëse nuk regjistrohet asnjë program shpëlarjeje, atëherë qarkulluesi higjienik punon me cilësimet e vendosura nga fabrika.

Tabela 1: Cilësimet nga fabrika

Parametrat	Përshkrimi	Vlera
Intervali i shpëlarjes	Intervali kohor midis 2 shpëlarjeve	72 h
Vëllimi i ujit të shpëlarjes	Sasia e ujit për një shpëlarje[1)]	3 l
Identifikim i përdorimit	Në rast përdorimi, intervali i shpëlarjes fillon nga e para.	Ndezur

1) Me kufizues qarkullimi 4 l/min

SQ

Treguesit e gjendjes së funksionimit

Në njësinë e komandimit të qarkulluesit higjienik Geberit HS30 janë në dispozicion treguesit dhe elementet e mëposhtëm të përdorimit:

Tabela 2: Treguesit dhe elementet e përdorimit

Elementi	Statusi	Kuptimi
Treguesit LED të statusit	Fikur	• Nuk ka tension pune
	Ndriçon në ngjyrë jeshile	• Funksionim normal
	Pulson në ngjyrë jeshile	• Elektrovalvula e hapur
	Ndriçon në ngjyrë portokalli	• Mirëmbajtja, diagnostikimi me aplikacionin Geberit Control
	Ndriçon në ngjyrë të kuqe	• Defekt, diagnostikimi me aplikacionin Geberit Control • Rregullimet bazë nuk janë vendosur
Butoni <Test>	Shtypni butonin < 5 s	• Testimi i elektrovalvulave: Pas lëshimit të butonit elektrovalvulat hapen njëra pas tjetrës për 5 s • Gjatë testimit aktiv të elektrovalvulave: Ndërpritni testimin • Në rast defekti aktiv: Shtypni butonin e alarmit • Identifikimi i qarkulluesit higjienik[1)]
	Shtypni butonin > 5 s	• Kryerja e çiftimit me aplikacionin Geberit Control
Butoni i alarmit[2)]	Fikur	• Nuk jepet asnjë sinjal akustik
	Ndezur	• Vetëm gabime kritike: Një shkarkim i sigurisë dhe gabimet e elektrovalvulave tregohen në mënyrë akustike (gjendje nga fabrika)
		• Gabimi: Të gjitha gabimet tregohen në mënyrë akustike

1) Kur shtypet butoni, qarkulluesi higjienik markohet në aplikacionin Geberit Control te [Pajisjet e mia fundore].

2) Butoni i alarmit mund të përshtatet në rast nevoje nëpërmjet aplikacionit Geberit Control në menynë [Cilësimet].

54043206255954059 © 07-2026
971.557.00.0(04)

Të dhënat teknike

Tensioni i punës	12 V DC
Konsumi i energjisë	7,2 W
Konsumi i energjisë në gatishmëri	1 W
Lloji i mbrojtjes	IP45
Presioni i rrjedhjes	0,1–10 bar
Temperatura maksimale e ujit të ftohtë	25 °C
Kapaciteti i shkarkimit për çdo elektrovalvul	4 l/min
Teknologjia me valë	Bluetooth® Low Energy[1)]
Diapazoni i frekuencave	2400–2483,5 MHz
Fuqia maksimale në dalje	4 dBm

1) Marka Bluetooth® dhe logot e saj janë pronë e Bluetooth SIG, Inc. dhe përdoren nga Geberit me licencë.

Deklarata e BE e konformitetit, versioni i thjeshtë

Me anë të kësaj deklarate, Geberit International AG deklaron që pajisja radio e tipit HS3-SPK-22-A është në përputhje me Direktivën 2014/53/BE.

Teksti i plotë i deklaratës BE të konformitetit gjendet në adresën e mëposhtme të internetit:
http://doc.geberit.com/971641000.pdf

Hedhja e pajisjeve të vjetra elektrike dhe elektronike



Simboli i koshit mbi rrota mbi të cilin është vendosur një kryq do të thotë që pajisjet e vjetra elektrike dhe elektronike nuk lejohen të hidhen te mbetjet normale por duhet të trajtohen si mbetje të veçanta. Përdoruesit fundor janë të detyruar me ligj që për trajtimin e duhur ti kthejnë pajisjet te ofruesit e shërbimeve të trajtimit të mbetjeve, te shitësit ose te Geberit. Shumë shitës të pajisjeve elektrike dhe elektronike janë të detyruar të marrin në dorëzim falas pajisjet e vjetra elektrike dhe elektronike. Për të kryer kthimin te një Geberit duhet që të kontaktoni shoqërinë e shitjeve ose të ofruesit të shërbimeve.

Bateritë e vjetra dhe akumulatorët e vjetër, të cilët nuk janë të përfshirë nga pajisja e vjetër, si dhe llambat, të cilat mund të hiqen të padëmtuara nga pajisja e vjetër, duhet që të shkëputen nga pajisje e vjetër para se të bëhet dorëzimi të një qendër për grumbullimin e mbetjeve.

Nëse në pajisje janë ruajtur të dhëna personale, përdoruesit fundorë janë vetë përgjegjës që ti fshijnë ato para dorëzimit te një qendër për grumbullimin e mbetjeve.

Пуштање во употреба

Апликација Geberit Control

На располагање ви стои апликацијата Geberit Control за пуштање во употреба, поставки и дијагноза на дефекти. Апликацијата комуницира преку Bluetooth®-интерфејс со уредот.

Апликацијата Geberit Control е достапна бесплатно за паметни телефони со Android и iOS во соодветните продавници за апликации.

Ставање на Geberit HS30 хигиенско пуштање вода во употреба

Предуслов

– За да може да се користи целосниот опсег на функции на апликацијата Geberit Control, потребен eGeberit ID. Може да се создаде во апликацијата.

1 Скенирајте го QR-кодот и следете ги упатствата на целната страница.

Geberit Apps

https://gbrt.io/dsvF702

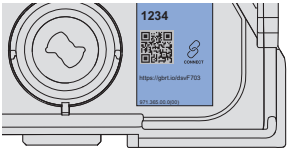

2 Инсталирајте ја апликацијата Geberit Control и отворете ја на паметниот телефон.

3 Под [Нови уреди] изберете го HS30 хигиенското пуштање вода во вграденото казанче за вода.

4 Воспоставете врска со хигиенското пуштање вода.

5 Внесете ја лозинката.

6 Конфигурирајте го магнетниот вентил.

7 Приспособете ги [Поставките за уредот].

8 Заведете ги програмите за пуштање вода во [Поставките за пуштање вода].

9 Под [Информации] создајте [Протокол за пуштање во употреба] и проследете го до операторот.

Ако Geberit хигиенското пуштање вода се контролира преку систем за автоматизација на зграда или програмирачки логичен контролер (SPS), не мора да се заведат програми за пуштање вода.

Фабрички поставки

Интервалот на пуштање вода се поставува фабрички за секој магнетен вентил. Ако не е заведена програма за пуштање вода, хигиенското пуштање вода работи со овие фабрички поставки.

Табела 1: Фабрички поставки

Параметар	Опис	Вредност
Интервал на пуштање вода	Временски интервал помеѓу 2 пуштања вода	72 ч.
Капацитет на плакнење	Количина на вода за пуштање вода[1)]	3 l
Препознавање на користење	При користење повторно се стартува интервал за пуштање вода.	Вкл

1) Со ограничувач на проток 4 l/min

5404320625595405 9 © 07-2026

Приказ на работната состојба

На контролната единица на Geberit HS30 хигиенското пуштање вода се достапни следниве индикатори и контролни елементи:

Табела 2: Индикатори и контролни елементи

Елемент	Статус	Значење
LED-светилка за статус	Исклучено	• Нема работен напон
	Свети зелено	• Нормална работа
	Трепка зелено	• Отворен е магнетен вентил
	Свети портокалово	• Предупредување, дијагноза со апликацијата Geberit Control
	Свети црвено	• Дефект, дијагноза со апликацијата Geberit Control • Основните поставки не се поставени
Копче <Тест>	Држете го копчето < 5 секунди	• Тест на магнетен вентил: По отпуштање на копчето, магнетните вентили се отвораат еден по друг по 5 s • При активен тест на магнетен вентил: Прекинете го тестот • При активен дефект: Потиснете ја зујалката • Идентификација на хигиенското пуштање вода[1)]
	Држете го копчето > 5 секунди	• Извршете спарување со апликацијата Geberit Control
Зујалка[2)]	Исклучено	• Не се емитува акустичен сигнал
	Вкл	• Само критични грешки: Прелевање и грешки на магнетните вентили се означуваат акустично (фабричка поставка)
		• Грешка: Сите грешки се означуваат акустично

1) Кога копчето е притиснато, хигиенското пуштање вода се означува во апликацијата Geberit Control под [Мои крајни уреди].

2) По потреба, зујалката може да се приспособи преку апликацијата Geberit Control во менито [Поставки].

Технички податоци

Работен напон	12 V DC
Потрошувачка	7,2 W
Потрошувачка во состојба на мирување	1 W
Тип на заштита	IP45
Притисок на проток	0,1–10 bar
Максимална температура на ладна вода	25 °C
Капацитет на плакнење од магнетен вентил	4 l/min
Безжична технологија	Bluetooth® Low Energy[1)]
Опсег на фреквенции	2400–2483,5 MHz
Максимална излезна моќност	4 dBm

1) Марката Bluetooth® и нејзините логоа се сопственост на Bluetooth SIG, Inc. и се користат со лиценца од Geberit.

Скратена изјава за сообразност на ЕУ

Со ова Geberit International AG изјавува дека типот на безжичен уред HS3-SPK-22-A сообветствува на Регулативата 2014/53/ЕУ.

Целосниот текст од изјавата за сообразност на ЕУ е достапен на следнава интернет-адреса: http://doc.geberit.com/971641000.pdf

Отстранување електронски и електрични стари уреди



Симболот за прешкртана канта за отпадоци значи дека отпадните електронски и електрични уреди не смее да се исфрлаат со останатиот отпад од домаќинството, туку треба да се отстранат одвоено. Крајните корисници се законски обврзани старите уреди да ги отстранат правилно на јавните точки за собирање таков отпад, со помош на дистрибутерите или да ги вратат на Geberit. Голем број на дистрибутери на електронски и електрични уреди се обврзани да ги земаат назад електронските и електричните стари уреди. За враќањето кај Geberit, контактирајте со одговорните застапници и продавачи.

Старите батерии и акумулатори кои не се вградени во стариот уред, како и лампите што може да се отстранат од стариот уред без да се уништуваат мора да се отстранат од стариот уред пред да се предадат за рециклирање.

Ако лични податоци се зачувани во стариот уред, крајниот корисник е одговорен за тоа да ги избрише.

Geberit International AG
Schachenstrasse 77, CH-8645 Jona
documentation@geberit.com
www.geberit.com

54043206255954059 © 07-2026
971.557.00.0(04)