Geberit FlowFit Eckanschlusswinkel 90°



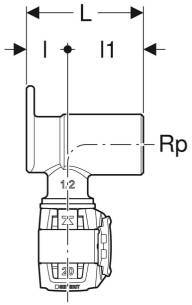

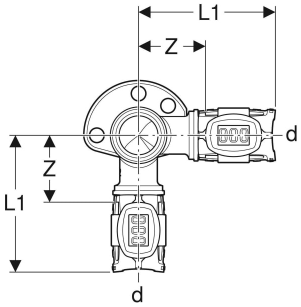

VERWENDUNGSZWECKE

- Für Trinkwasser kalt und warm
- Für Kühl- und Heizungswasser ohne Frostschutzmittel
- Für Kühl- und Heizungswasser mit Frostschutzmittel
- Für Betriebs- und Prozesswässer
- Für Regenwasser mit pH-Wert ≥ 5,5
- Für Meerwasser
- Für Löschwasser (nass)
- Für Löschwasser (nass/trocken, trocken)
- Für Chemikalien und technische Fluide
- Für Druckluft (Reinheitsklasse Öl 0–3)
- Für Unterdruck
- Für Inertgase (z. B. Stickstoff)
- Für Haustechnik, Industrie und Schiffbau

EIGENSCHAFTEN

- Pressindikator
- Unverpresst undicht
- Drei Befestigungspunkte
- Bleifrei
- O-Ring aus EPDM
- Pressverbinder mit transparenter Schutzkappe
- Gewinde mit transparentem Schutzstopfen

TECHNISCHE DATEN

Werkstoff	Bleifreier Rotguss

ZUBEHÖR

- Geberit Schalldämmunterlage für Anschluss gerade

INFO

- Befestigungsschrauben bei Montageplatte enthalten

Art.-Nr.	DN	d, ø mm	Rp "	arc °	L cm	L1 cm	l cm	l1 cm	z cm	VE2 St.	VE3 St.
620.921.00.1	15	20	1/2	90	5.2	6.6	1.9	3.4	3.3	10	20