Geberit Mepla Doppelanschlusswinkel 90°



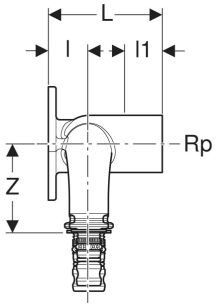

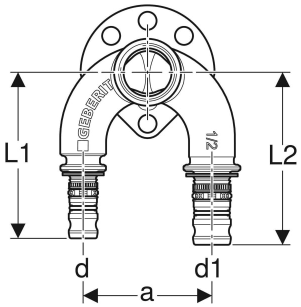

VERWENDUNGSZWECKE

- Für Trinkwasser kalt und warm
- Für Kühl- und Heizungswasser ohne Frostschutzmittel
- Für Kühl- und Heizungswasser mit Frostschutzmittel
- Für Betriebs- und Prozesswässer
- Für Regenwasser mit pH-Wert ≥ 5,5
- Für Meerwasser
- Für Chemikalien und technische Fluide
- Für Druckluft (Reinheitsklasse Öl 0–3)
- Für Unterdruck
- Für Inertgase (z. B. Stickstoff)
- Für Haustechnik, Industrie und Schiffbau

EIGENSCHAFTEN

- Unverpresst undicht
- O-Ring aus EPDM
- Pressnippel mit transparenter Schutzkappe

TECHNISCHE DATEN

Werkstoff	Bleifreier Rotguss

ZUBEHÖR

- Geberit Schalldämmset für Doppelanschlusswinkel 90°

INFO

- Befestigungsschrauben bei Montageplatte enthalten
- Sämtliche trinkwasserberührenden Komponenten dieses Produkts werden im Laufe des Jahres 2026 auf bleifreie Werkstoffe umgestellt

Art.-Nr.	DN	d, ø mm	Rp "	d1, ø mm	arc °	a cm	L cm	L1 cm	L2 cm	l cm	l1 cm	z cm	VE2 St.	VE3 St.
603.274.00.5	15 / 20	20	1/2	26	90	5	5.2	6.7	7.2	2.2	2.1	4	5	25