# Geberit Mepla Doppelanschlusswinkel 90°



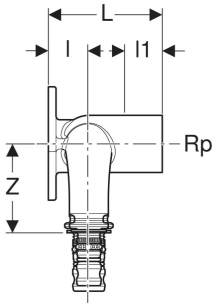


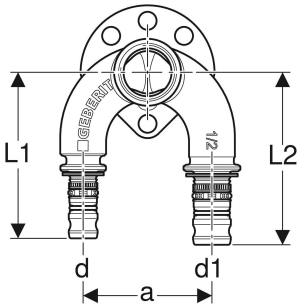


## VERWENDUNGSZWECKE

- Für Trinkwasser kalt und warm
- Für Kühl- und Heizungswasser ohne Frostschutzmittel
- Für Kühl- und Heizungswasser mit Frostschutzmittel
- Für Betriebs- und Prozesswässer
- Für Regenwasser mit pH-Wert ≥ 5,5
- Für Meerwasser
- Für Chemikalien und technische Fluide
- Für Druckluft (Reinheitsklasse Öl 0–3)
- Für Unterdruck
- Für Inertgase (z. B. Stickstoff)
- Für Haustechnik, Industrie und Schiffbau

## EIGENSCHAFTEN

- Unverpresst undicht
- O-Ring aus EPDM
- Pressnippel mit transparenter Schutzkappe

## TECHNISCHE DATEN

| | |
|---|---|
| Werkstoff | Bleifreier Rotguss |

## ZUBEHÖR

- Geberit Schalldämmset für Doppelanschlusswinkel 90°

## INFO

- Befestigungsschrauben bei Montageplatte enthalten
- Sämtliche trinkwasserberührenden Komponenten dieses Produkts werden im Laufe des Jahres 2026 auf bleifreie Werkstoffe umgestellt

| Art.-Nr. | DN | d, ø mm | Rp " | d1, ø mm | arc ° | a cm | L cm | L1 cm | L2 cm | l cm | l1 cm | z cm | VE2 St. | VE3 St. |
|---|---|---|---|---|---|---|---|---|---|---|---|---|---|---|
| **601.273.00.5** | 12 | 16 | 1/2 | 16 | 90 | 5 | 5.2 | 6.5 | 6.5 | 1.9 | 2.4 | 4 | 5 | 25 |