Geberit Set Füße schmal

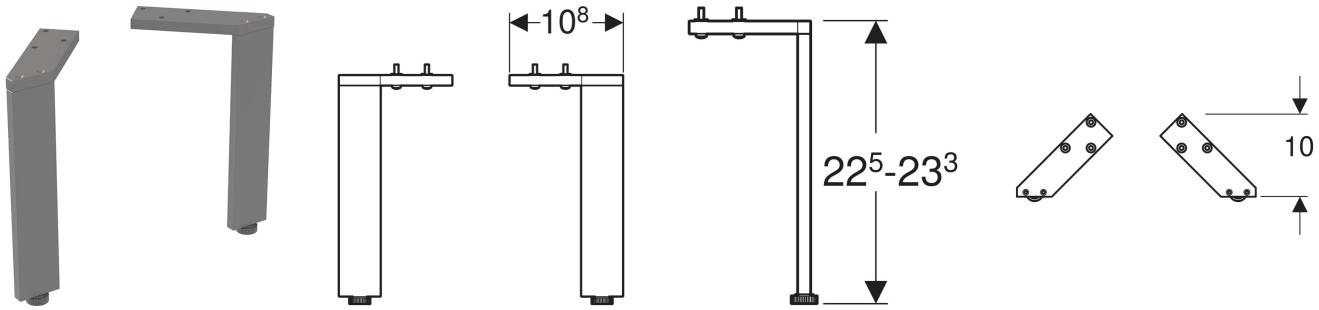

EIGENSCHAFTEN

- Höhenverstellbar zum Ausgleich von Bodenunebenheiten

TECHNISCHE DATEN

Werkstoff	Aluminium

INFO

- Höhe 22,5 cm für Renova Plan SET Waschtischunterschrank mit Möbelwaschtisch

Art.-Nr.	Farbe / Oberfläche	H cm	VE1 St.
502.330.JK.1 Neu	lava / pulverbeschichtet matt	22.5–23.3	1